

POMPE PER ACQUA

WATER PUMPS - POMPES A EAU - WASSERPUMPEN

comex

SINCE 1975

QUALITY SYSTEM CERTIFICATION DNV ISO 9001

MANAGEMENT SYSTEM CERTIFICATE

Certificate no.:
181816-2015-AQ-ITA-ACCREDIA

Initial certification date:
29 June 2015

Valid:
30 June 2024 – 29 June 2027

This is to certify that the management system of

COMEX S.r.l.

Via delle Industrie, 42 - 31057 Silea (TV) - Italy

has been found to conform to the Quality Management System standard:

ISO 9001:2015

This certificate is valid for the following scope:

Design, manufacture, sale, trade and servicing of electropumps and relevant spare parts (IAF 18)

Place and date:
Vimercate (MB), 02 May 2024

ACCREDIA
L'ENTE ITALIANO DI ACCREDITAMENTO

SGQ N° 003 A
SGA N° 003 D
SGE N° 007 M
SCR N° 004 F
EMAS N° 009 P
PRD N° 003 B
PRS N° 094 C
SSI N° 002 G

Membro di MLA EA per gli schemi di accreditamento SGQ, SGA, PRD, PRS, ISP, GHG, LAB e LAT, di MLA IAF per gli schemi di accreditamento SGQ, SGA, SSI, FSM e PRD e di MRA ILAC per gli schemi di accreditamento LAB, MED, LAT e ISP

For the issuing office:
DNV - Business Assurance
Via Energy Park, 14, - 20871 Vimercate (MB) - Italy

Claudia Baroncini
Management Representative

Lack of fulfilment of conditions as set out in the Certification Agreement may render this Certificate invalid.
ACCREDITED UNIT: DNV Business Assurance Italy S.r.l., Via Energy Park, 14 - 20871 Vimercate (MB) - Italy - TEL: +39 68 99 905. www.dnv.it

POMPE PER ACQUA
WATER PUMPS

La nostra lunga storia inizia nel 1975, anno in cui furono progettati i primi modelli di pompe COMEX. Fin da allora siamo stati guidati dalla volontà di costruire prodotti di alta qualità per soddisfare le diverse esigenze dei clienti. Per ottenere ciò abbiamo sempre dato la massima importanza ad una progettazione all'avanguardia, all'attenta scelta dei componenti e ai severi controlli qualitativi nel rispetto della certificazione ISO 9001.

Our long history begins back to 1975, when the first models of COMEX pumps have been projected. Ever since we have been driven by the will to manufacture high quality products to satisfy the different requirements of the customers.
To get that we have always given the utmost importance to a state of the art engineering, to the selection of the best components and to meticulous quality controls in compliance with ISO 9001 Certification.



Le prestazioni riportate nel catalogo sono state definite testando i nostri prodotti con acqua pulita. Le prestazioni delle pompe di superficie si riferiscono ad un funzionamento sotto battente.
The performances shown in the catalogue have been defined testing our products with clean water. The performances of the surface pumps refer to a working with positive suction head.

POMPE SOMMERGIBILI PER LIQUAMI
SUBMERSIBLE PUMPS FOR SEWAGE WATER

Serie VORTEX



50



75

IT Pompe sommergibili per acque piovane, scarichi di lavatrici e lavastoviglie, fosse biologiche, ecc.
Robusta costruzione. Coperchio, cassa e supporto in ghisa. Girante tipo “vortex” aperta ed arretrata in ghisa. Albero in acciaio inox temperato. Motore a bagno d’olio. Tenuta meccanica in allumina / grafite. Cavo di alimentazione di 10 metri in neoprene H07RNF per il modello VORTEX 50, in H07RN8-F per il modello VORTEX 75/25. Tensione monofase con protezione termica incorporata; tensione trifase con protezione a cura dell’utente. Protezione IP 68. Isolamento classe F. Temperatura massima del liquido da pompare 40 °C; pH: 6 – 10; massima densità < 1100 kg/m^3.

GB Submersible pumps, based on the vortex principle, suitable for the pumping of rain and sewage water.
Heavy duty construction. Pump body, cover and support in cast iron. Back and open impeller “vortex” type in cast iron. Oil bathed motor. Shaft in stainless steel. Mechanical seal in alumina/graphite. 10 metres supply cable H07RNF for the model VORTEX 50, H07RN8-F for the model VORTEX 75/25. Single-phase voltage with built-in motor protector. The three-phase pump must be protected by a fused remote isolator switch. Protection class IP 68. Insulation class F. Max. temperature of pumped liquid 104 °F (40 °C); pH: 6 – 10; max. density < 1100 kg/m^3.

FR Pompes submersibles à tourbillon indiquées pour eaux chargées, eaux domestiques, vide-caves, etc.
Construction robuste. Corps de pompe, couvercle et support en fonte. Roue “vortex“ semi-ouverte en fonte. Moteur à bain d’huile. Arbre en acier inox. Garniture mécanique en alumine/graphite. Câble électrique H07RNF de 10 mètres sur le modèle VORTEX 50, H07RN8-F sur le modèle VORTEX 75/25. Bobinage monophasé avec protection thermique incorporé; bobinage triphasé avec protection par l’usager. Protection IP 68. Isolation classe F. Température max. du liquide pompé 40 °C; pH: 6 – 10; densité max. < 1100 kg/m^3.

DE Abwasser-Tauchpumpen für Schmutzwasser mit Festkörper.
Hergestellt aus hochwertigen und widerstandsfähigen Materialien. Pumpengehäuse und “Vortex” Laufrad aus Grauguß. Antriebswelle aus rostfreiem Stahl. Ölgefüllter Tauchmotor. Gleitringdichtung aus Aluminiumoxyd/Graphit. 10 Meter Kabel H07RNF beim Modell VORTEX 50, 10 Meter Kabel H07RN8-F beim Modell VORTEX 75/25. Einphasenspannung mit thermischen Motorschutz; Dreiphasenspannung, Motorvollschutz nach Benutzersorge.
IP 68 Schutz. Isol. Klasse F. Max. Temperatur der Flüssigkeit 40 °C; pH: 6 – 10; max. Dichte < 1100 kg/m^3.

Modello Model Modèle Modell	Potenza Power Puissance Pferdestärke		Tensione Voltage Bobinage Spannung	A	Prevalenza - Head - Hauteur - Förderhöhe (m)								
					1	2	3	4	5	6	7	8	9
	HP	kW	V-Hz-ph		Portata - Capacity - Débit - Fördermenge (l/min)								
VORTEX 50	0,50	0,37	230-50-1	3,0	180	155	129	100	68	37			
			400-50-3	1,0									
VORTEX 75/25	0,75	0,55	230-50-1	4,4	225	206	188	165	139	118	88	61	31
			400-50-3	1,8									

*On request other voltages are available

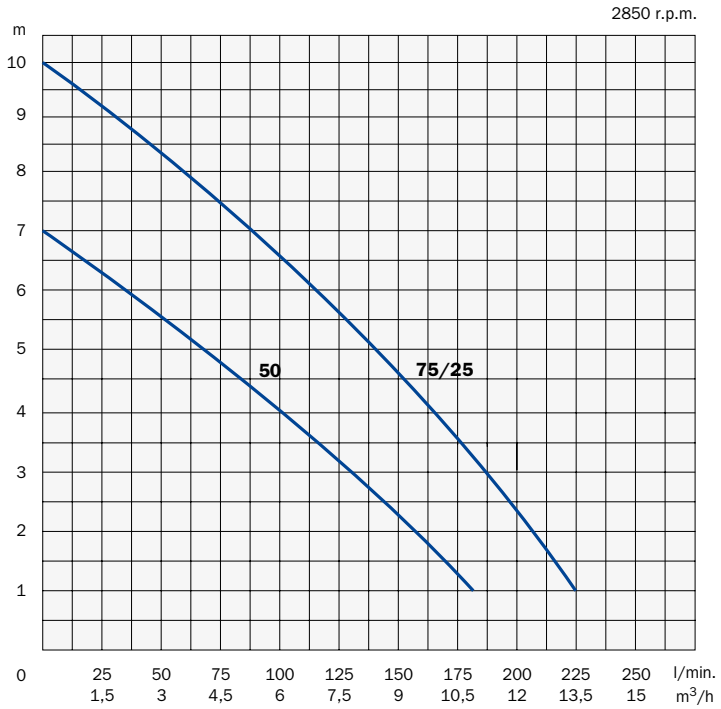

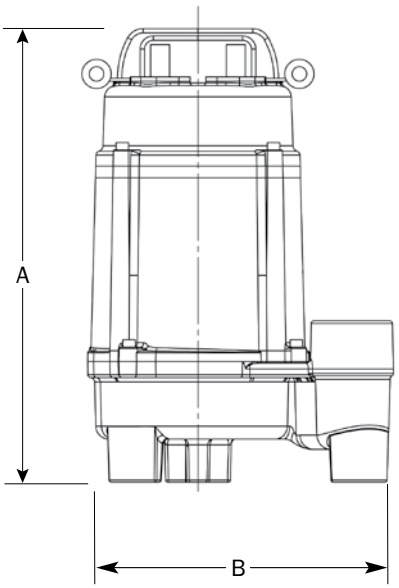

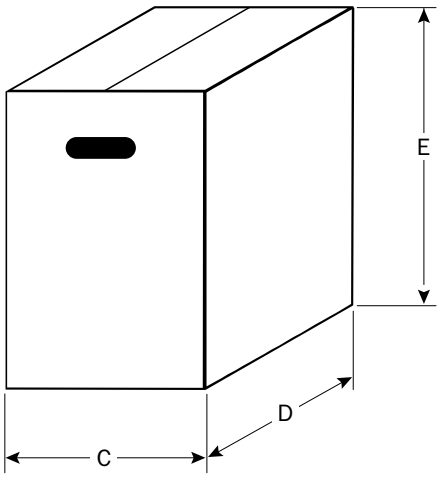

Modello Model Modèle Modell	Mandata Discharge Refoulement Druck-Seite	Corpi solidi Solid parts Corps solides Festkörper	Dimensioni - Dimensions - Masstabelle mm					Peso Weight Poids Gewicht
		mm	A	B	C	D	E	kg
VORTEX 50	1”1/4 - DN 32 horizontal	25	328	141	230	195	420	11
VORTEX 75/25	1”1/4 - DN 32 vertical	30	310	209	230	200	470	16

POMPE SOMMERGIBILI PER LIQUAMI
SUBMERSIBLE PUMPS FOR SEWAGE WATER

Serie VORTEX



100 - 140

IT Pompe sommergibili per liquami ed acque piovane. Robusta costruzione. Coperchio, cassa e supporto in ghisa. Girante aperta ed arretrata in ghisa di tipo “vortex”. Albero in acciaio inox temperato. Motore a bagno d’olio. Tenuta meccanica in carburo di silicio ed anello di tenuta. Cavo di alimentazione di 10 metri in neoprene H07RN8-F. Tensione monofase con condensatore e protezione termica incorporati; tensione trifase con protezione a cura dell’utente.
Protezione IP 68. Isolamento classe F. Temperatura massima del liquido da pompare 40 °C; pH: 6 – 10; massima densità < 1100 kg/m^3. Modelli disponibili con galleggiante anche nella tensione trifase.

GB Submersible pumps for sewage and rain water. Heavy duty construction. Pump body, cover and support in cast iron. Back and open impeller “vortex” type in cast iron. Oil bathed motor. Shaft in stainless steel. Mechanical seal in silicon carbide and lip seal ring. 10 metres supply cable H07RN8-F. Single-phase voltage with built-in capacitor and motor protector. The three-phase pump must be protected by a fused remote isolator switch. Protection class IP 68. Insulation class F. Max. temperature of pumped liquid 104 °F (40 °C); pH: 6 – 10; max. density < 1100 kg/m^3. Models available with float-switch also in three-phase tension.

FR Pompes submersibles à tourbillon pour eaux chargées et vide-caves. Construction robuste. Corps de pompe, couvercle et support en fonte. Roue “vortex” semi-ouverte en fonte. Moteur à bain d’huile. Arbre en acier inox. Garniture mécanique en carbure de silicium et bague d’étanchéité à lèvre. Câble électrique H07RN8-F de 10 mètres. Bobinage monophasé avec condensateur et protection thermique incorporés; bobinage triphasé avec protection par l’usager.
Protection IP 68. Isolation classe F. Température max. du liquide pompé 40 °C; pH: 6 – 10; densité max. < 1100 kg/m^3. Modèles disponibles avec flotteur également en tension triphasée.

DE Abwasser-Tauchpumpen hergestellt aus hochwertigen und widerstandsfähigen Materialien. Pumpengehäuse und “Vortex” Laufrad aus Grauguß. Antriebswelle aus rostfreiem Stahl. Ölgefüllter Tauchmotor. Gleitringdichtung aus Siliziumkarbid und Öldichtungsring. 10 Meter Kabel H07RN8-F. Einphasenspannung mit Kondensator und thermischen Motorschutz; Dreiphasenspannung, Motorvollschutz nach Benutzersorge. IP 68 Schutz. Isol. Klasse F. Max. Temperatur der Flüssigkeit 40 °C; pH: 6 – 10; max. Dichte < 1100 kg/m^3. Modelle mit Schwimmerschalter auch in Dreiphasenspannung.

Modello Model Modèle Modell	Potenza Power Puissance Pferdestärke		Tensione Voltage Bobinage Spannung	A	Prevalenza - Head - Hauteur - Förderhöhe (m)								
	HP	kW	V-Hz-ph		1	2	3	4	5	6	7	8	9
					Portata - Capacity - Débit - Fördermenge (l/min)								
VORTEX 100	1,0	0,75	230-50-1	6,2	350	325	298	262	227	188	134	78	
			400-50-3	2,8									
VORTEX 140	1,4	1,04	230-50-1	7,6	450	416	376	340	300	248	190	125	38
			400-50-3	3,0									

*On request other voltages are available

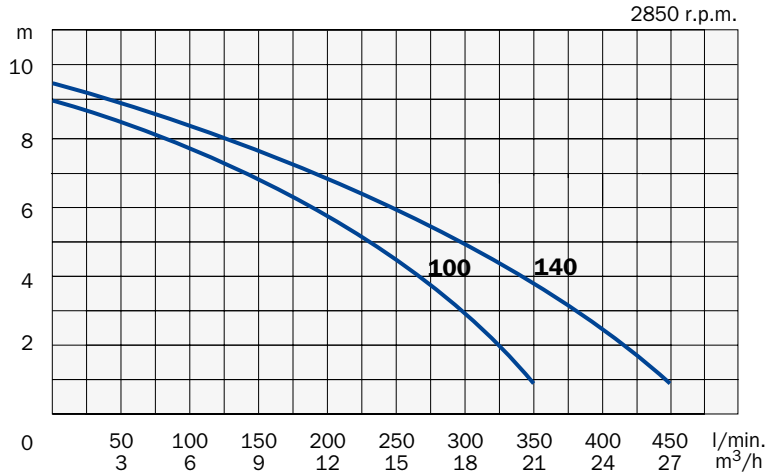

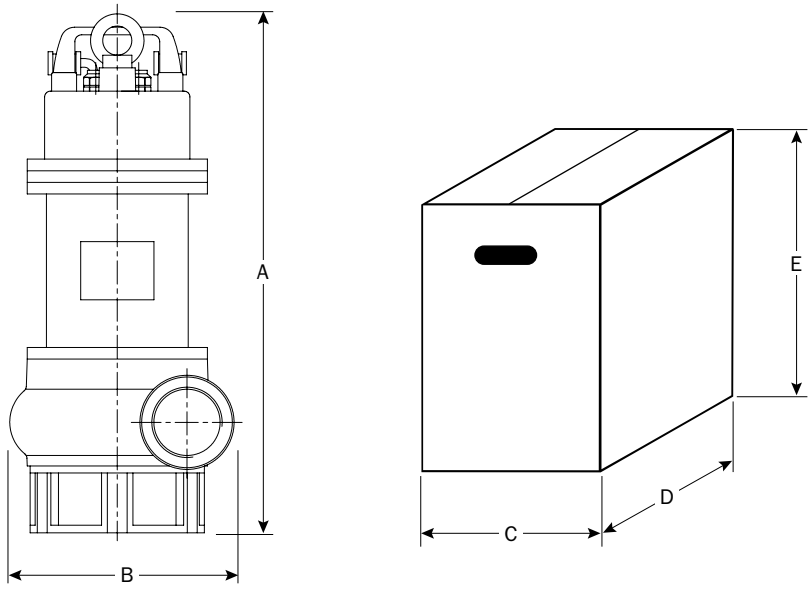

Modello Model Modèle Modell	Mandata Discharge Refoulement Druck-Seite	Corpi solidi Solid parts Corps solides Festkörper	Dimensioni - Dimensions - Masstabelle					Peso Weight Poids Gewicht
		mm	mm					kg
			A	B	C	D	E	
VORTEX 100	2” - DN 50 horizontal	45	440	194	230	200	470	25
VORTEX 140	2” - DN 50 horizontal	45	440	194	230	200	470	27

POMPE SOMMERGIBILI PER LIQUAMI
SUBMERSIBLE PUMPS FOR SEWAGE WATER

Serie VORTEX



150-200



300



PIEDE DI ACCOPPIAMENTO
AUTOMATIC COUPLING FOOT

IT Pompe sommergibili adatte alla movimentazione di acque sporche con corpi solidi in sospensione. Particolarmente indicate per acque di scarichi civili, per impianti di depurazione e per uso zootecnico.
Robusta costruzione. Coperchio, cassa statore, corpo di mandata e supporto in ghisa. Girante aperta ed arretrata di tipo "vortex" in ghisa. Albero in acciaio inox temperato. Motore a bagno d'olio. Doppia tenuta meccanica in carburo di silicio in camera d'olio. Cavo di alimentazione di 10 metri in neoprene H07RN8-F. Tensione monofase con condensatore e protezione termica incorporati; tensione trifase con protezione a cura dell'utente.
Protezione IP 68. Isolamento classe F. Temperatura massima del liquido da pompare 40 °C; pH: 6 – 10; massima densità < 1100 kg/m^3.

GB Submersible pumps, based on the vortex principle, suitable for the pumping of sewage water with solid parts. Particularly recommended for domestic waste water plants, for industrial water treatment and for a lot of uses in the agriculture and in the zootechnic fields.
Heavy duty construction. Pump housing in cast iron. Back and open impeller "vortex" type in cast iron. Oil bathed motor. Shaft in stainless steel. Double mechanical seal in silicon carbide in oil chamber. 10 metres supply cable H07RN8-F. Single-phase voltage with built-in capacitor and motor protector. The three-phase pump must be protected by a fused remote isolator switch.
Protection class IP 68. Insulation class F. Max. temperature of pumped liquid 104 °F (40 °C); pH: 6 – 10; max. density < 1100 kg/m^3.

FR Pompes submersibles à tourbillon indiquées pour eaux chargées avec corps solides. Particulièrement conseillées pour eaux résiduaires, pour vide-caves, pour traitement des eaux industrielles, pour plusieurs emplois dans le domaine agricole et zootechnique. Construction robuste. Couvercle, corps de pompe, corps de refoulement et support en fonte. Roue "vortex" semi-ouverte en fonte. Arbre en acier inox. Moteur à bain d'huile. Double garniture mécanique en carbure de silicium en chambre d'huile. Câble électrique H07RN8-F de 10 mètres. Bobinage monophasé avec condensateur et protection thermique incorporés; bobinage triphasé avec protection par l'usager.
Protection IP 68. Isolation classe F. Température max. du liquide pompé 40 °C; pH: 6 – 10; densité max. < 1100 kg/m^3.

DE Abwasser-Tauchpumpen für Schmutzwasser mit Festkörper. Hergestellt aus hochwertigen und widerstandsfähigen Materialien. Pumpengehäuse und "Vortex" Laufrad aus Grauguß. Antriebswelle aus rostfreiem Stahl. Ölgefüllter Tauchmotor. Ölgekühlte Doppel-Gleitringdichtung aus Siliziumcarbid. 10 Meter Kabel H07RN8-F. Einphasenspannung mit Kondensator und thermischen Motorschutz; Dreiphasenspannung, Motorvollschutz nach Benutzersorge.
IP 68 Schutz. Isol. Klasse F. Max. Temperatur der Flüssigkeit 40 °C; pH: 6 – 10; max. Dichte < 1100 kg/m^3.

Modello Model Modèle Modell	Potenza Power Puissance Pferdestärke		Tensione Voltage Bobinage Spannung	A	Prevalenza - Head - Hauteur - Förderhöhe (m)					
	HP	kW	V-Hz-ph		2	4	6	8	10	12
					Portata - Capacity - Débit - Fördermenge (l/min)					
VORTEX 150	1,5	1,1	230-50-1	9,5	450	350	245	110		
			400-50-3	3,5						
VORTEX 200	2	1,5	230-50-1	10,8	550	480	370	245	100	
			400-50-3	5,0						
VORTEX 300	3	2,2	400-50-3	6,5	700	620	520	390	250	70

*On request other voltages are available

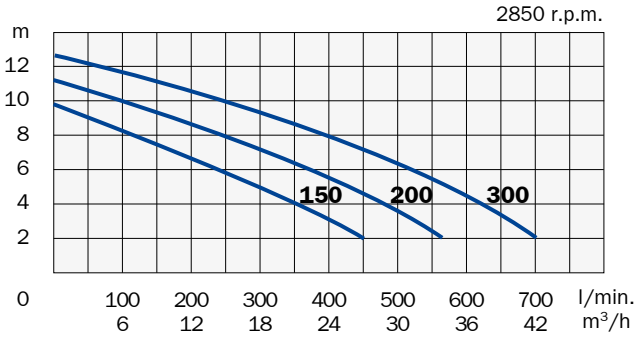

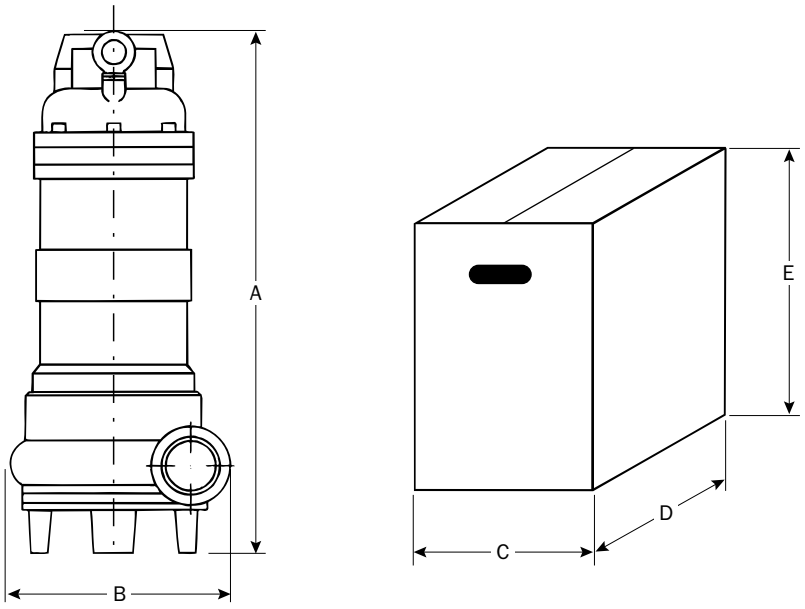

Modello Model Modèle Modell	Mandata Discharge Refoulement Druck-Seite	Corpi solidi Solid parts Corps solides Festkörper	Dimensioni - Dimensions - Masstabelle mm					Peso Weight Poids Gewicht
		mm	A	B	C	D	E	kg
VORTEX 150	2" - DN 50 horizontal	50	514	200	295	255	550	31
VORTEX 200	2" - DN 50 horizontal	50	514	200	295	255	550	32
VORTEX 300	3" - DN 80 horizontal	55	520	210	295	255	550	34

POMPE PER ACQUA SPORCA AD ALTA PREVALENZA
SEWAGE WATER PUMPS WITH HIGH HEAD

Serie VORTEX E / 23



400



550-750



1000

IT Pompe sommergibili adatte alla movimentazione di acque sporche e reflui industriali contenenti corpi solidi o filamentosi. Robusta costruzione. Coperchio, corpo di mandata e supporto in ghisa. Cassa statore in ghisa nel modello VORTEX 1000 E, in acciaio AISI 304 negli altri modelli. Girante monocanale nel modello VORTEX 1000 E, aperta ed arretrata di tipo "vortex" in ghisa negli altri modelli. Doppia tenuta meccanica in carburo di silicio in camera d'olio. Cavo di alimentazione di 10 metri in neoprene H07RNF. Protezione a cura dell'utente. IP 68. Isolamento classe F. Temperatura massima del liquido da pompare 40 °C; pH: 6 – 10; massima densità < 1100 kg/m^3.

GB Submersible pumps suitable for the pumping of dirty water and industrial effluents containing solid or fibrous parts. Heavy duty construction. Cover, discharge body and footing in cast-iron. Motor case in cast-iron on the model VORTEX 1000 E, in stainless steel AISI 304 on the other models. Mono-channel impeller on the model VORTEX 1000 E, back and open impeller "vortex" type in cast-iron on the other models. Double mechanical seal in silicon carbide in oil chamber. 10 meters supply cable H07RNF. The pump must be protected by a fused remote isolator switch. IP 68. Insulation class F. Max. temperature of pumped liquid 104 °F (40 °C); pH: 6 – 10; max. density: < 1100 kg/m^3.

FR Pompes submersibles indiquées pour eaux sales avec corps solides ou filamenteux. Particulièrement conseillées pour eaux résiduaires et pour traitement des eaux industrielles. Construction robuste. Couvercle, corps de refoulement et support en fonte. Corps de moteur en fonte dans le modèle VORTEX 1000 E, en acier AISI 304 dans les autres modèles. Roue monocanal dans le modèle VORTEX 1000 E, type « vortex » en fonte dans les autres modèles. Double garniture mécanique en carbure de silicium en chambre d'huile. Câble électrique H07RNF de 10 mètres. Protection par l'usager. Protection IP 68. Isolation classe F. Température max. du liquide pompé 40 °C; pH: 6 – 10; densité max. < 1100 kg/m^3.

DE Abwasser-Tauchpumpen für Schmutzwasser mit Festkörper. Hergestellt aus hochwertigen und widerstandsfähigen Materialien. Pumpendeckel, Pumpenauslassgehäuse und Sockel aus Grauguss. Statorgehäuse aus Grauguss beim Modell VORTEX 1000 E, aus AISI 304-Stahl bei den anderen Modellen. Einkanaliges Laufrad beim Modell VORTEX 1000 E, "Vortex" Wirbellaufrad aus Grauguss bei den anderen Modellen. Ölgekühlte Doppel-Gleitringdichtung aus Siliziumkarbid. 10 Meter Kabel H07RNF. Motorvollschutz nach Benutzersorge. IP 68 Schutz. Isol. Klasse F. Max. Temperatur der Flüssigkeit: 40 °C; pH: 6 – 10; max. Dichte < 1100 kg/m^3.

Modello Model Modèle Modell	Potenza Power Puissance Pferdestärke		Tensione Voltage Bobinage Spannung	A	Prevalenza - Head - Hauteur - Förderhöhe (m)								
	HP	kW	V-Hz-ph		4	8	10	12	16	20	24	28	32
					Portata - Capacity - Débit - Fördermenge (l/min)								
VORTEX 400 E / 23	4,0	3,0	400-50-3	4,6	800	590	455	320					
VORTEX 550 E / 23	5,5	4,0	400-50-3	7,6	998	815	704	600	330				
VORTEX 750 E / 23	7,5	5,5	400-50-3	11,0	1310	1225	1160	1085	855	560	105		
VORTEX 1000 E / 23	10,0	7,5	400-50-3	16,3	2220	2010	1900	1780	1515	1250	950	600	250

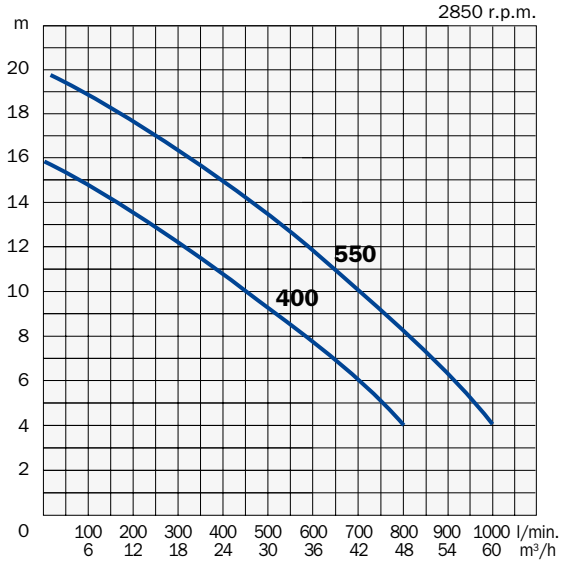

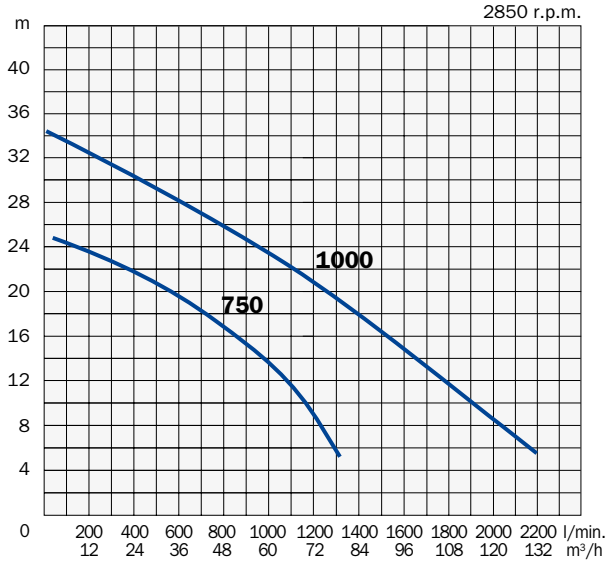

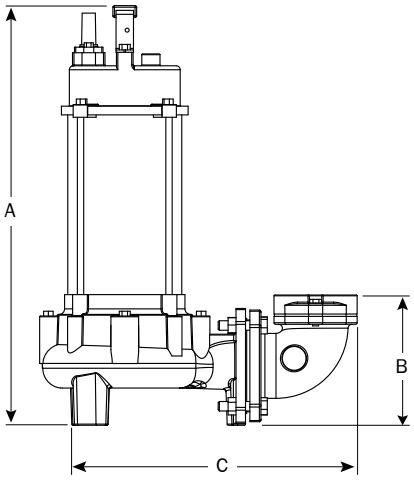

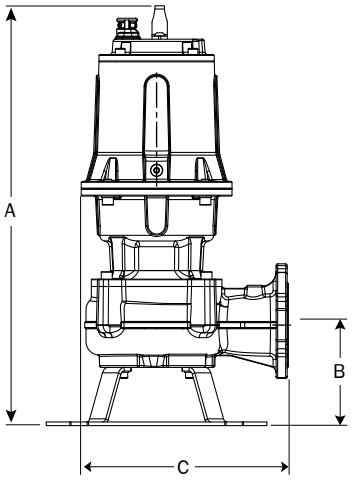

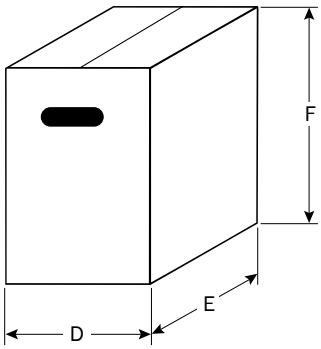

Modello Model Modèle Modell	Mandata Discharge Refoulement Druck-Seite	Corpi solidi Solid parts Corps solides Festkörper	Dimensioni - Dimensions - Masstabelle						Peso Weight Poids Gewicht
		mm	mm						kg
			A	B	C	D	E	F	
VORTEX 400 E / 23	3" - DN 80 vertical	45	530	165	401	450	260	620	37
VORTEX 550 E / 23	3" - DN 80 vertical	55	576	225	417	450	260	620	47
VORTEX 750 E / 23	3" - DN 80 vertical	55	619	250	468	450	260	620	53
VORTEX 1000 E / 23	3" - DN 80 horizontal	55	685	164	395	490	400	860	95

POMPE SOMMERGIBILI PER LIQUAMI - 4 POLI - DN 100
SUBMERSIBLE PUMPS FOR SEWAGE WATER - 4 POLES - DN 100

Serie VORTEX / 23



400-750

IT Pompe sommergibili adatte alla movimentazione di acque sporche e reflui industriali contenenti corpi solidi o filamentosi, fognature urbane e liquami di stalla. Motore 4 poli, 1450 rpm. Robusta costruzione. Coperchio, cassa statore e corpo mandata in ghisa. Girante monocanale in ghisa. Albero in acciaio inox AISI 420. Doppia tenuta meccanica in camera d'olio: inferiore in carburo di silicio, superiore in ceramica/grafite. Cavo alimentazione di 10 metri in neoprene H07RN8-F. Sonda rilevazione umidità in camera tenute e sonda temperatura in avvolgimento. Isolamento classe F. IP 68. Temperatura massima liquido da pompare 40 °C; pH: 6 – 10; massima densità 1100 kg/m^3.

GB Submersible pumps suitable for sewage effluents containing solid or fibrous parts in industrial and agricultural applications and in waste water treatment plants. 4 poles motor, 1450 rpm. Heavy duty construction. Pump cover, motor housing and discharge body in cast-iron. Single channel impeller in cast-iron. Shaft in stainless steel AISI 420. Double mechanical seal in oil chamber: the upper in ceramic/graphite, the lower in silicon carbide. 10 meters supply cable in neoprene H07R8N-F. Humidity detection probe in mechanical seal chamber and winding temperature probe. Insulation class F. IP 68. Max. temperature of pumped liquid 104 °F (40 °C); pH: 6 – 10; max. density 1100 kg/m^3.

FR Pompes submersibles indiquées pour eaux chargées avec corps solides ou fibreux. Particulièrement conseillées pour eaux résiduaires, pour traitement des eaux industrielles et d'autres emplois dans le domaine agricole et zootechnique. Moteur 4 pôles, 1450 rpm. Construction robuste. Couvercle, corps de pompe et corps de refoulement en fonte. Roue monocanal en fonte. Arbre en acier inox AISI 420. Double garniture mécanique en chambre d'huile: la supérieure est en céramique/graphite, celle inférieure en carbure de silicium. Câble électrique en néoprène de 10 mètres H07RN8-F. Sonde de détection d'humidité dans la chambre de la garniture mécanique et sonde de température dans le bobinage du moteur. Isolation classe F. IP 68. Température max. du liquide pompé: 40 °C; pH: 6 – 10; densité max. 1100 kg/m^3.

DE Tauchpumpen, die für die Förderung von Schmutzwasser und Industrieabwässern mit festen oder fadenförmigen Bestandteilen, städtischen Abwässern und Stallabwässern geeignet sind. 4-poliger Motor, 1450 U/min. Robuste Konstruktion. Abdeckung, Statorgehäuse und Förderkörper aus Grauguß. Einkanaliges Laufrad aus Grauguß. Antriebswelle aus rostfreiem Stahl AISI 420. Ölgekühlte Doppel-Gleitringdichtung: Oberdichtung aus Keramik/Graphit, Unterdichtung aus Siliziumkarbid. 10 Meter Neopren-Stromkabel H07RN8-F. Feuchtigkeitserkennungssonde in der Gleitringdichtungskammer und Motorwicklungstemperaturerkennungssonde. Schutzklasse F. IP 68 Schutz. Maximale Temperatur der zu pumpenden Flüssigkeit 40 °C; pH-Wert: 6 – 10; maximale Dichte 1100 kg/m^3.

Modello Model Modèle Modell	Potenza Power Puissance Pferdestärke		Tensione Voltage Bobinage Spannung	rpm	A	Prevalenza - Head - Hauteur - Förderhöhe (m)						
	HP	kW	V-Hz-ph			4	6	8	10	12	14	16
						Portata - Capacity - Débit - Fördermenge (l/min)						
VORTEX 400 / 23	4,0	3,0	400-50-3	1450	7,1	1700	1440	1150	830	450		
VORTEX 550 / 23	5,5	4,0	400-50-3	1450	9,4	2440	2120	1800	1410	1000	540	
VORTEX 750 / 23	7,5	5,5	400-50-3	1450	11,8	2820	2500	2170	1800	1410	1000	550

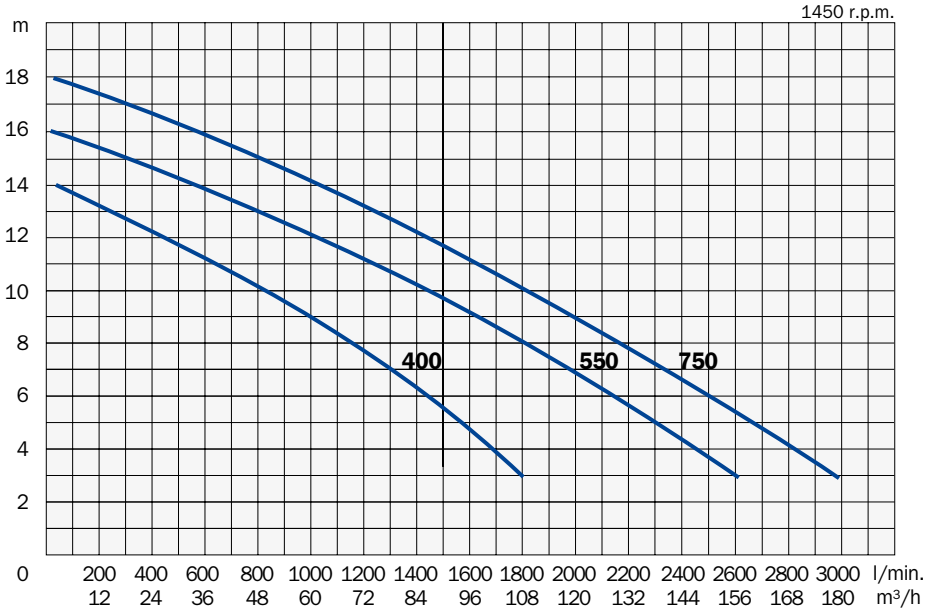

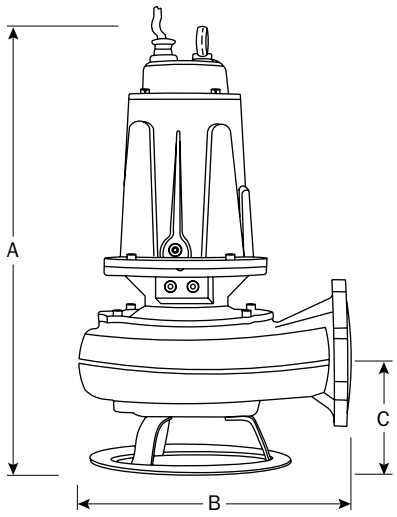

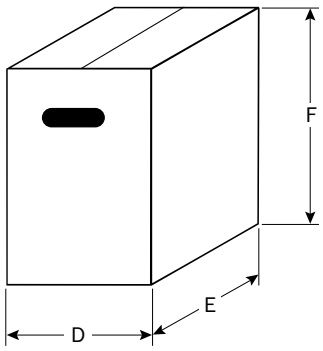

Modello Model Modèle Modell	Mandata Discharge Refoulement Druck-Seite	Corpi solidi Solid parts Corps solides Festkörper	Dimensioni - Dimensions - Masstabelle						Peso Weight Poids Gewicht
		mm	mm						kg
			A	B	C	D	E	F	
VORTEX 400 / 23	4" - DN 100 horizontal	85	611	399	159	340	420	640	70
VORTEX 550 / 23	4" - DN 100 horizontal	90	722	462	198	380	490	700	96
VORTEX 750 / 23	4" - DN 100 horizontal	90	722	462	198	380	490	700	103

POMPE SOMMERGIBILI PER LIQUAMI - DN 150
SUBMERSIBLE PUMPS FOR SEWAGE WATER - DN 150

Serie VORTEX



1000-6800



PIEDE DI ACCOPPIAMENTO
AUTOMATIC COUPLING FOOT

IT Pompe sommergibili adatte alla movimentazione di acque sporche e rifiuti industriali contenenti corpi solidi o filamentosi, fognature urbane e liquami di stalla. Motore 4 poli. Robusta costruzione. Coperchio, cassa statore e corpo mandata in ghisa. Girante monocanale in ghisa. Albero in acciaio inox AISI 420. Doppia tenuta meccanica in camera d'olio: entrambe le tenute sono in carburo di silicio. Cavo di alimentazione di 10 metri in neoprene H07RN8-F. Sonda rilevazione umidità in camera tenute e sonda temperatura in avvolgimento. Tensione trifase 400/690V. Protezione a cura dell'utente. Protezione IP 68. Isolamento classe F. Temperatura massima del liquido da pompare 40 °C; pH: 6 – 10; massima densità 1100 kg/m^3.

GB Submersible pumps suitable for the pumping of sewage effluents containing solid or fibrous parts in industrial, agricultural and domestic waste water plants. 4 poles motor. Heavy duty construction. Pump housing and impeller in cast-iron. Single channel impeller. Shaft in stainless steel AISI 420. Double mechanical seal in oil chamber: both the mechanical seals are in silicon carbide. 10 metres supply cable H07RN8-F. Humidity detection probe in mechanical seal chamber and winding temperature probe. Three-phase voltage 400/690V. The pumps must be protected by a fused remote isolator switch. Protection class IP 68. Insulation class F. Max. temperature of pumped liquid 104 °F (40 °C); pH: 6 – 10; max. density 1100 kg/m^3.

FR Pompes submersibles indiquées pour eaux chargées avec corps solides ou fibreux. Particulièrement conseillées pour eaux résiduaires, pour traitement des eaux industrielles et pour d'autres emplois dans le domaine agricole et zootechnique. Moteur 4 pôles. Construction robuste. Couvercle, corps de pompe et corps de refoulement en fonte. Roue monocanal en fonte. Arbre en acier inox AISI 420. Double garniture mécanique en chambre d'huile: toutes les deux garnitures mécaniques sont en carbure de silicium. Câble électrique H07RN8-F de 10 mètres. Sonde de détection d'humidité dans la chambre de la garniture mécanique et sonde de température dans le bobinage du moteur. Bobinage triphasé 400/690V. Protection par l'usager. Protection IP 68. Isolation classe F. Température max. du liquide pompé: 40 °C; pH: 6 – 10; densité max. 1100 kg/m^3.

DE Abwasser-Tauchpumpen für Schmutzwasser mit Festkörper und Faserstoffen.
Diese Pumpen sind aus hochwertigen Materialien hergestellt. 4 Pol Motor. Pumpengehäuse und Laufrad aus Grauguß. Einkanallaufrad. Antriebswelle aus rostfreiem Stahl AISI 420. Ölgekühlte Doppel-Gleitringdichtung: aus Siliziumkarbid. 10 Meter Kabel H07RN8-F. Feuchtigkeitserkennungssonde in der Gleitringdichtungskammer und Motorwicklungstemperaturerkennungssonde. Dreiphasenspannung 400/690V. Motorvollschutz nach Benutzersorge. IP 68 Schutz. Isol. Klasse F. Max. Temperatur der Flüssigkeit: 40 °C; pH: 6 – 10; max. Dichte: 1100 kg/m^3.

Modello Model Modèle Modell	Potenza Power Puissance Pferdestärke		Tensione Voltage Bobinage Spannung	rpm	A	Prevalenza - Head - Hauteur - Förderhöhe (m)						
						4	8	12	16	24	32	40
	HP	kW	V-Hz-ph			Portata - Capacity - Débit - Fördermenge (l/min)						
VORTEX 1000	10	7,5	400/690-50-3	1450	15,6/10,0	4500	3320	2150	900			
VORTEX 1500	15	11	400/690-50-3	1450	23,4/14,0	5500	4070	2750	1425			
VORTEX 2000	20	15	400/690-50-3	1450	31,8/18,5	6370	5200	4010	2890	530		
VORTEX 2700	27	20	400/690-50-3	1450	39,7/22,9	7000	6000	4870	3720	1130		
VORTEX 3400	34	25	400/690-50-3	1450	47,7/27,6		7200	6010	4950	2630		
VORTEX 4000	40	35	400/690-50-3	1450	59,0/34,1		8500	7500	6350	4200	1900	
VORTEX 5500	55	40	400/690-50-3	1450	73,1/42,2			8700	7750	5750	3750	1730
VORTEX 6800	68	51	400/690-50-3	1450	98,6/56,9					7700	5630	3380

*On request other voltages are available

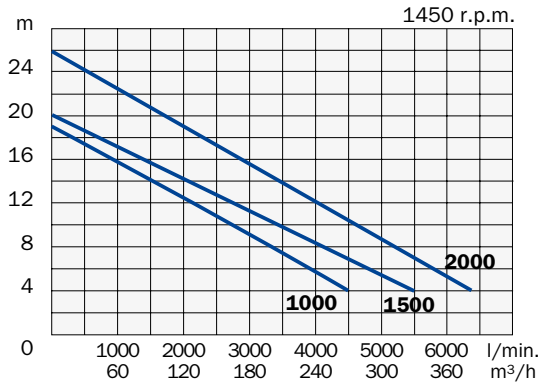

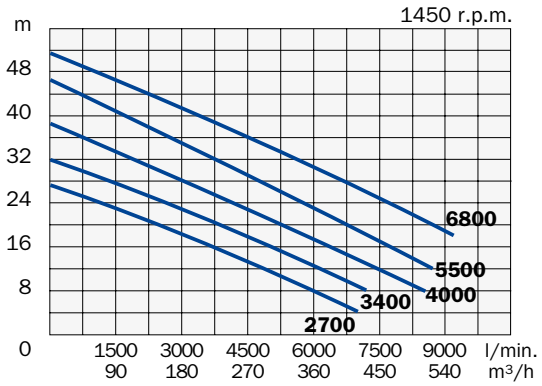

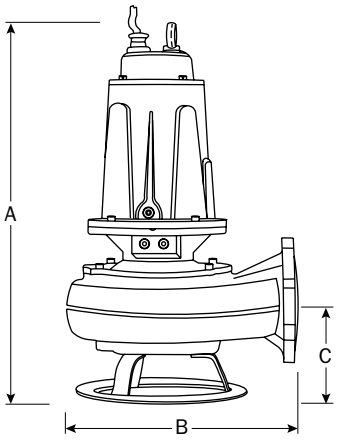

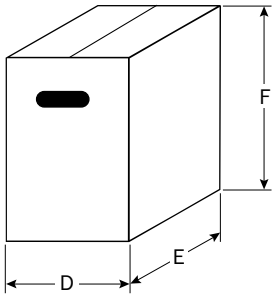

Modello Model Modèle Modell	Mandata Discharge Refoulement Druck-Seite	Corpi solidi Solid parts Corps solides Festkörper	Dimensioni - Dimensions - Masstabelle mm						Peso Weight Poids Gewicht
		mm	A	B	C	D	E	F	kg
VORTEX 1000	6" - DN 150 horizontal	100	720	528	267	540	430	640	122
VORTEX 1500	6" - DN 150 horizontal	110	956	641	325	670	570	950	260
VORTEX 2000	6" - DN 150 horizontal	110	956	641	325	670	570	950	272
VORTEX 2700	6" - DN 150 horizontal	120	997	641	325	670	570	950	308
VORTEX 3400	6" - DN 150 horizontal	120	997	641	325	670	570	950	320
VORTEX 4000	6" - DN 150 horizontal	120	1190	850	345	980	730	1310	550
VORTEX 5500	6" - DN 150 horizontal	120	1190	850	345	980	730	1310	585
VORTEX 6800	6" - DN 150 horizontal	130	1190	850	345	980	730	1310	600

Serie GRINDER / 23



100



200-300



500

IT Modelli altamente professionali ed affidabili indicati per servizi igienici pubblici, alberghi, campeggi, ristoranti, ospedali, ecc. e che sono in grado di triturare facilmente pannolini, tovaglioli, pezzi di stoffa, cordicelle, oggetti di plastica, gomma, lattice, ecc. Robusta struttura in ghisa. Doppia tenuta meccanica in carburo di silicio in camera d'olio. Dispositivo trituratore in acciaio inox temperato. Cavo di alimentazione di 10 metri in neoprene H07RNF. I modelli monofase sono dotati di un quadretto elettrico all'estremità del cavo con una termica a riarmo manuale ed un condensatore aggiuntivo per aumentare lo spunto. Isolamento classe F. Protezione IP68. Temperatura massima del liquido da pompare: 40 °C; pH: 6 – 10; massima densità del liquido: 1100 kg/m^3.

GB These models are very professional and reliable. Suitable for hotels, restaurants, camping, hospitals, etc. They can easily chop up sanitary towels, napkins, little ropes, objects in plastic, rubber, latex, etc. Heavy duty structure in cast iron. Double mechanical seal in silicon carbide in oil chamber. Cutting system in tempered stainless steel. 10 meters supply cable H07RNF. The single-phase models are equipped with a control box at the end of the cable with a manual reset protection and an additional capacitor to increase the starting torque. Insulation class F. Protection IP68. Max. temperature of pumped liquid: 104 °F (40 °C); pH: 6 – 10; max. density: 1100 kg/m^3.

FR Pompes de haute qualité pour hôtels, restaurants, hôpitaux, etc. Elles peuvent triturer serviettes hygiéniques, ficelles, objets en plastique, en gomme, en latex, etc. Construction robuste en fonte. Double garniture mécanique en carbure de silicium en chambre d'huile. Broyeur en acier inox trempé. Câble électrique H07RNF de 10 mètres. Les modèles monophasés sont équipés d'un boîtier de commande en extrémité de câble avec une protection à réarmement manuel et d'un condensateur supplémentaire pour augmenter le couple de démarrage. Isolation classe F. Protection IP 68. Température max. du liquide pompé: 40 °C; pH: 6 – 10; densité max. 1100 kg/m^3.

DE Diese Modelle sind ausgesprochen professionell und zuverlässig. Geeignet für den Einsatz in der öffentlichen Hygiene, in Hotels, auf Campingplätzen, in Restaurants, Krankenhäusern usw. Sie sind in der Lage, ohne Probleme Windeln, Servietten, Stoffstücke, Kordeln, Gegenstände aus Gummi, Kunststoff, Latex usw. zu zerhacken. Robuste Struktur aus Grauguss. Ölgekühlte Doppel-Gleitringdichtung aus Siliziumkarbid. Hack Werk aus rostfreiem Stahl. 10 Meter Kabel H07RNF. Die einphasigen Modelle sind am Ende des Kabels mit einer Steuerbox mit manuellem Rückstellschutz und einem zusätzlichen Kondensator zur Erhöhung des Anlaufdrehmoments ausgestattet. Isol. Klasse F. IP 68 Schutz. Max. Temperatur der Flüssigkeit: 40 °C; pH: 6 – 10; Max. Dichte 1100 kg/m^3.

Modello Model Modèle Modell	Potenza Power Puissance Pferdestärke		Tensione Voltage Bobinage Spannung	A	Prevalenza - Head - Hauteur - Förderhöhe (m)							
	HP	kW	V-Hz-ph		2	4	8	12	16	20	24	28
					Portata - Capacity - Débit - Fördermenge (l/min)							
GRINDER 100/11 **GRINDER 100/15**	1,0	0,75	230-50-1	6,1	168	159	130	88	30			
GRINDER 200/23	2,0	1,5	230-50-1	12,5	170	169	167	156	130	88		
			400-50-3	4,0								
GRINDER 300/23	3,0	2,2	400-50-3	5,3	175	173	173	171	166	150	116	60
GRINDER 500/12	5,0	3,7	400-50-3	8,2			320	295	260	219	163	100

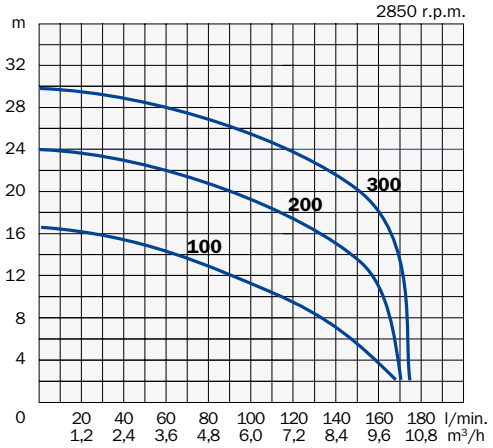

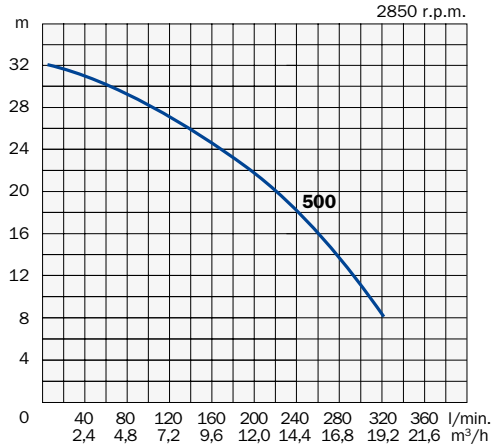

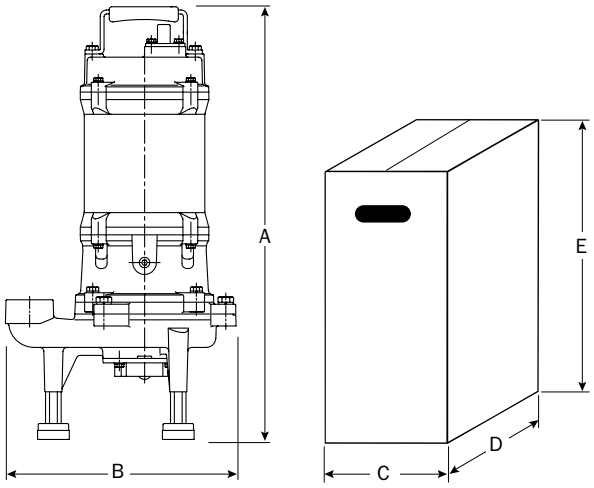

Modello Model Modèle Modell	Mandata Discharge Refoulement Druck-Seite	Dimensioni - Dimensions - Masstabelle mm					Peso Weight Poids Gewicht
		A	B	C	D	E	kg
GRINDER 100 /11	2” vertical	460	290	295	255	490	27
GRINDER 100 /15	2” vertical	460	290	295	255	550	27
GRINDER 200 /23 M	2” - DN 50 vertical	637	307	295	255	750	44
GRINDER 200 /23 T	2” - DN 50 vertical	563	307	295	255	550	42
GRINDER 300 /23	2” - DN 50 vertical	616	307	295	255	550	43
GRINDER 500 /12	2” - DN 50 vertical	626	395	295	255	750	53

POMPE SOMMERGIBILI AISI 304
SUBMERSIBLE PUMPS AISI 304

Serie SS 304



VORTEX



DRAIN

IT Le **VORTEX SS 304** sono pompe sommergibili con girante arretrata di tipo “vortex” adatte per fosse biologiche, per scarichi di lavatrici, di lavastoviglie, ecc.
Le **DRAIN SS 304** sono pompe sommergibili con girante multicanale per il drenaggio di acque piovane o leggermente sabbiose.
Cassa statore, corpo pompa e girante in acciaio inossidabile AISI 304. Doppia tenuta meccanica in carburo di silicio a bagno d’olio. Albero motore in acciaio inox. Tensione monofase con condensatore e protezione termica incorporati; tensione trifase con protezione a cura dell’utente. Cavo di alimentazione di 10 metri. Protezione IP 68. Isolamento classe F. Temperatura massima dell’acqua: 40 °C; pH: 6 – 13; massima densità 1000 kg/m^3.

GB **VORTEX SS 304** are submersible pumps with back open impeller “vortex” type suitable for the pumping of sewage water with solid parts.
DRAIN SS 304 are submersible pumps with multichannel impeller suitable to remove clean water or slightly sandy water.
Motor case, pump body and impeller in stainless steel AISI 304. Double mechanical seal in silicon carbide in oil chamber. Motor shaft in stainless steel. Single-phase voltage with built-in capacitor and motor protector. The three-phase pump must be protected by a fused remote isolator switch. 10 metres supply cable. Protection class IP 68. Insulation class F. Max water temperature: 104 °F (40 °C); pH: 6 – 13; max. density 1000 kg/m^3.

FR **VORTEX SS 304** sont des pompes submersibles avec roue “vortex” pour eaux chargées, vide-caves, etc.
DRAIN SS 304 sont des pompes submersibles avec roue multicanal pour le drainage d’eau météorique ou d’eau en peu sablonneuse.
Coquille-stator, corps de pompe et roue en acier inox AISI 304. Double garniture mécanique en carbure de silicium à bain d’huile. Arbre moteur en acier inox. Bobinage monophasé avec condensateur et protection thermique incorporés; bobinage triphasé avec protection par l’usager. Câble électrique de 10 mètres. Protection IP 68. Isolation classe F. Température max de l’eau: 40 °C; pH: 6 – 13; densité max 1000 kg/m^3.

DE **VORTEX SS 304:** Tauchpumpen mit “Vortex” Laufrad für Sickergruben, für Abflüsse von Waschmaschinen, Geschirrspülmaschinen usw.
DRAIN SS 304: Tauchpumpen mit Multikanallaudfrad zum Abpumpen von Regenwasser oder Wasser mit geringem Sandgehalt.
Statorgehäuse, Pumpengehäuse und Laufrad aus rostfreiem Stahl AISI 304. Ölgekühlte Doppel-Gleitringdichtung aus Siliziumkarbid. Antriebswelle aus rostfreiem Stahl. 10 Meter Kabel H07RNF. Einphasenspannung mit Kondensator und thermischen Motorschutz; Dreiphasenspannung, Motorvollschutz nach Benutzersorge. Isol. Klasse F. IP 68 Schutz. Max Temperatur der Flüssigkeit: 40 °C; pH: 6 – 13; Max Dichte: 1000 kg/m^3.

Modello Model Modèle Modell	Potenza Power Puissance Pferdestärke		Tensione Voltage Bobinage Spannung	A	Prevalenza - Head - Hauteur - Förderhöhe (m)						
					0	2	4	6	8	10	12
	HP	kW	V-Hz-ph		Portata - Capacity - Débit - Fördermenge (l/min)						
VORTEX 75 SS 304	0,75	0,55	230-50-1	4,2	245	220	170	103	20		
VORTEX 100 SS 304	1	0,75	230-50-1	5,9	285	265	218	160	90	6	
VORTEX 150 SS 304	1,5	1,1	230-50-1	7,0	400	380	338	280	205	127	36
			400-50-3	2,5							
VORTEX 200 SS 304	2	1,5	230-50-1	9,5	505	502	468	393	300	209	105
			400-50-3	3,5							
DRAIN 75 SS 304	0,75	0,55	230-50-1	4,2	225	203	166	128	82	31	
DRAIN 100 SS 304	1	0,75	230-50-1	5,9	360	331	285	230	165	92	10
DRAIN 150 SS 304	1,5	1,1	230-50-1	7,0	450	440	373	300	223	140	52
			400-50-3	2,5							

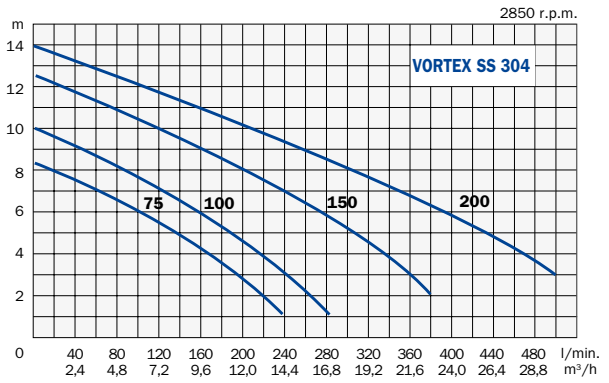

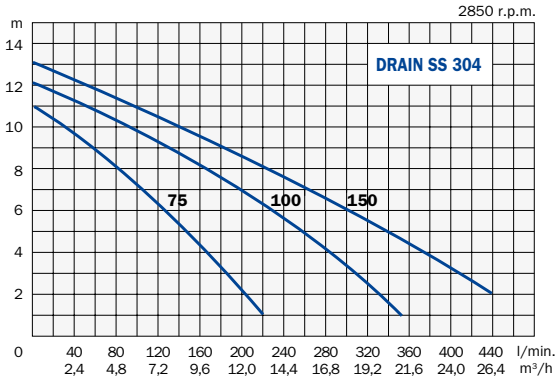

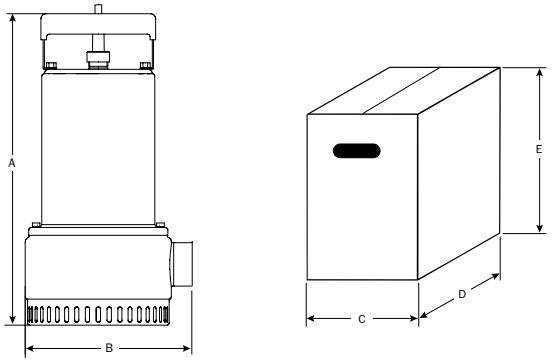

Modello Model Modèle Modell	Mandata Discharge Refoulement Druck-Seite	Corpi solidi Solid parts Corps solides Festkörper	Dimensioni - Dimensions - Masstabelle					Peso Weight Poids Gewicht
			mm					
		mm	A	B	C	D	E	kg
VORTEX 75 SS 304	1”1/2 - DN 40 horizontal	38	370	195	230	200	470	13
VORTEX 100 SS 304	1”1/2 - DN 40 horizontal	38	400	195	230	200	470	14
	2” - DN 50 horizontal			205				
VORTEX 150 SS 304	2” - DN 50 horizontal	38	400	205	230	200	470	15
VORTEX 200 SS 304	2” - DN 50 horizontal	45	465	210	295	255	490	19
DRAIN 75 SS 304	1”1/2 - DN 40 horizontal	5	360	195	230	200	470	12
DRAIN 100 SS 304	1”1/2 - DN 40 horizontal	5	390	195	230	200	470	14
DRAIN 150 SS 304	2” - DN 50 horizontal	5	390	210	230	200	470	15

Serie VORTEX SS 316 / VX1



100-140

IT Pompe particolarmente indicate per fognature aggressive, industria chimica, farmaceutica, alimentare, galvanica, tessile, conciaria, lavorazione dei metalli, ecc. Robusta costruzione. Cassa statore, corpo pompa e girante in acciaio inossidabile AISI 316. Girante arretrata tipo “vortex”. Doppia tenuta meccanica in carburo di silicio a bagno d’olio. Guarnizioni in Viton. Cavo di alimentazione di 10 metri in neoprene H07RN8-F. Protezione IP 68. Isolamento classe F. Temperatura massima dell’acqua: 40 °C, pH: 2 – 14, massima densità 1100 kg/m^3. Modelli disponibili con galleggiante anche nella tensione trifase.

GB These pumps are particularly recommended for aggressive sewage effluents, for acid and alkaline solutions in the pharmaceutical, chemical, galvanic, textile, tanning, metal processing and food industries. Heavy duty construction. Motor case, pump body and impeller are in stainless steel AISI 316. Back open impeller “vortex” type. Silicon carbide double mechanical seal in oil chamber. Viton packing. 10 meters cable H07RN8-F. Protection class IP 68. Insulation class F. Max water temperature: 104 °F (40 °C), pH: 2 – 14, max. density 1100 kg/m^3. Models available with float-switch also in three-phase tension.

FR Pompes submersibles indiquées pour eaux chargées particulièrement corrosives des industries chimiques, pharmaceutiques, alimentaires, galvaniques, textiles, tanneries, métallurgiques, etc. Construction robuste. Coquille stator, corps de pompe et roue en acier inox AISI 316. Roue “vortex”. Double garniture mécanique en carbure de silicium en chambre d’huile. Garnitures en Viton. Câble électrique de H07RN8-F 10 mètres. Protection IP 68. Isolation class F. Température max. de l’eau: 40 °C, pH: 2 – 14, densité max 1100 kg/m^3. Modèles disponibles avec flotteur également en tension triphasée.

DE Pumpen, die besonders für aggressive Abwässer, die chemische und die pharmazeutische Industrie, die Lebensmittelindustrie, Galvanisierungsbetriebe, die Textilindustrie, Gerbereien, Metall verarbeiteten Unternehmen usw. geeignet sind. Hergestellt aus hochwertigen und widerstandsfähigen Materialien. Statorgehäuse, Pumpengehäuse und Wirbellaufrad aus rostfreiem Stahl AISI 316. Ölgekühlte Doppel-Gleitringdichtung aus Siliziumkarbid. Viton-Dichtungen. 10 Meter Kabel H07RN8-F. IP 68 Schutz. Isol. klasse F. Max. Temperatur der Flüssigkeit: 40 °C, pH: 2 – 14, Max Dichte: 1100 kg/m^3. Modelle mit Schwimmerschalter auch in Dreiphasenspannung.

Modello Model Modèle Modell	Potenza Power Puissance Pferdestärke		Tensione Voltage Bobinage Spannung	A	Prevalenza - Head - Hauteur - Förderhöhe (m)					
	HP	kW	V-Hz-ph		2	4	6	8	10	12
					Portata - Capacity - Débit - Fördermenge (l/min)					
VORTEX 100 SS 316 / VX1	1,0	0,75	230-50-1	6,6	380	322	250	175	98	
			400-50-3	2,8						
VORTEX 140 SS 316 / VX1	1,4	1,04	230-50-1	7,2	460	400	326	255	177	90
			400-50-3	3,0						

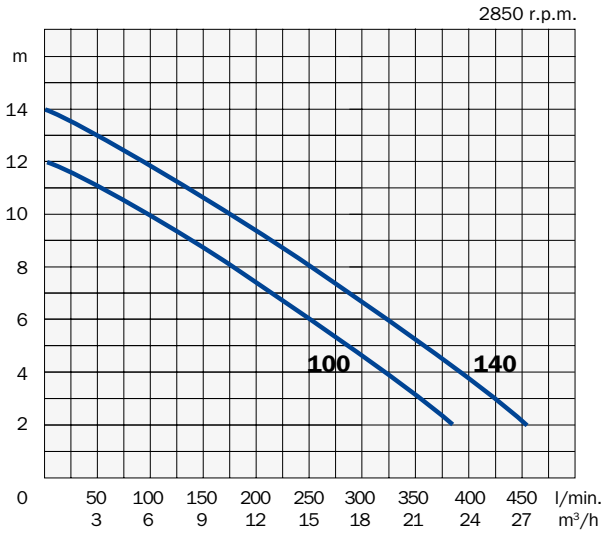

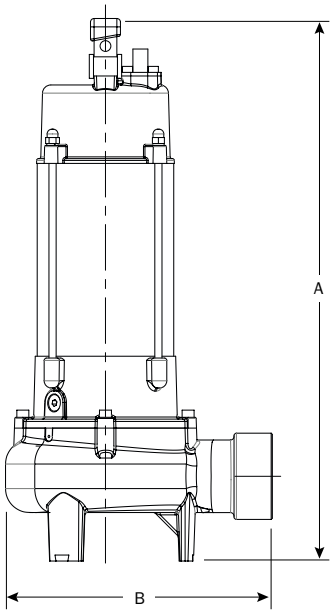

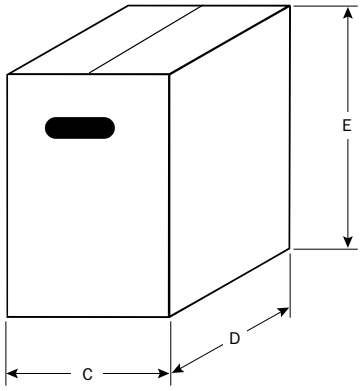

Modello Model Modèle Modell	Mandata Discharge Refoulement Druck-Seite	Corpi solidi Solid parts Corps solides Festkörper	Dimensioni - Dimensions - Masstabelle mm					Peso Weight Poids Gewicht
		mm	A	B	C	D	E	kg
VORTEX 100 SS 316 / VX1	2" - DN 50 horizontal	45	453	223	230	200	470	16,5
VORTEX 140 SS 316 / VX1	2" - DN 50 horizontal	45	453	223	230	200	470	17

POMPE SOMMERGIBILI PER LIQUIDI CORROSIVI
CORROSION RESISTANT SUBMERSIBLE PUMPS

Serie VORTEX SS 316 / 23



200



300-500



750-1000

IT Pompe particolarmente indicate per fognature aggressive, industria chimica, farmaceutica, alimentare, galvanica, tessile, conciaria, lavorazione dei metalli, ecc. Robusta costruzione. Cassa statore, corpo pompa e girante in acciaio inossidabile AISI 316. Girante aperta di tipo bicanale. Doppia tenuta meccanica in carburo di silicio a bagno d'olio. Guarnizioni in Viton. Cavo di alimentazione di 10 metri in neoprene H07RNF. Protezione IP 68. Isolamento classe F. Temperatura massima dell'acqua: 40 °C, pH: 2 – 14, massima densità 1100 kg/m^3.

GB These pumps are particularly recommended for aggressive sewage effluents, for acid and alkaline solutions in the pharmaceutical, chemical, galvanic, textile, tanning, metal processing and food industries. Heavy duty construction. Motor case, pump body and impeller are in stainless steel AISI 316. Open type double-channel impeller. Silicon carbide double mechanical seal in oil chamber. Viton packing. 10 meters cable H07RNF. Protection class IP 68. Insulation class F. Max water temperature: 104 °F (40 °C), pH: 2 –14, max. density 1100 kg/m^3.

FR Pompes submersibles indiquées pour eaux chargées particulièrement corrosives des industries chimiques, pharmaceutiques, alimentaires, galvaniques, textiles, tanneries, métallurgiques, etc. Construction robuste. Coquille stator, corps de pompe et roue en acier inox AISI 316. Roue de type bi canal ouvert. Double garniture mécanique en carbure de silicium en chambre d'huile. Garnitures en Viton. Câble électrique de 10 mètres. Protection IP 68. Isolation class F. Température max. de l'eau: 40 °C, pH: 2 – 14, densité max 1100 kg/m^3.

DE Pumpen, die besonders für aggressive Abwässer, die chemische und die pharmazeutische Industrie, die Lebensmittelindustrie, Galvanisierungsbetriebe, die Textilindustrie, Gerbereien, Metall verarbeiteten Unternehmen usw. geeignet sind. Hergestellt aus hochwertigen und widerstandsfähigen Materialien. Statorgehäuse, Pumpengehäuse und Laufrad aus rostfreiem Stahl AISI 316. Zweikanallaufrad. Ölgekühlte Doppel-Gleitringdichtung aus Siliziumkarbid. Viton-Dichtungen. 10 Meter Kabel H07RNF. IP 68 Schutz. Isol. klasse F. Max. Temperatur der Flüssigkeit: 40 °C, pH: 2 – 14, Max Dichte: 1100 kg/m^3.

Modello Model Modèle Modell	Potenza Power Puissance Pferdestärke		Tensione Voltage Bobinage Spannung	A	Prevalenza - Head - Hauteur - Förderhöhe (m)								
	HP	kW	V-Hz-ph		2	4	8	12	16	20	24	28	32
					Portata - Capacity - Débit - Fördermenge (l/min)								
VORTEX 200 SS 316 / 23	2,0	1,5	400-50-3	3,9	900	765	500	205					
VORTEX 300 SS 316 / 23	3,0	2,2	400-50-3	5,1	1120	1042	865	655	380	70			
VORTEX 500 SS 316 / 23	5,0	3,7	400-50-3	8,4		1240	1080	890	645	340			
VORTEX 750 SS 316 / 23	7,5	5,5	400-50-3	11,3		1425	1325	1200	1115	865	490		
VORTEX 1000 SS 316 / 23	10	7,5	400-50-3	16,5		2400	2250	1945	1635	1260	840	590	210

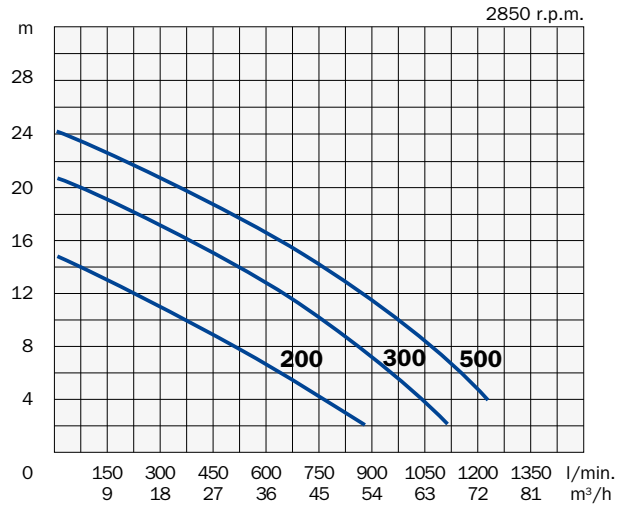

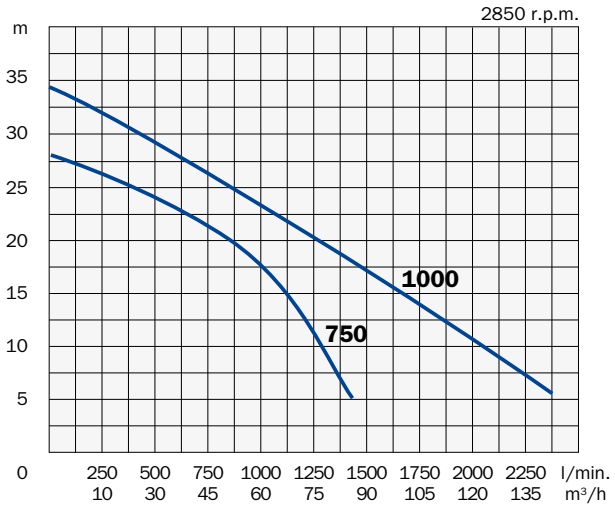

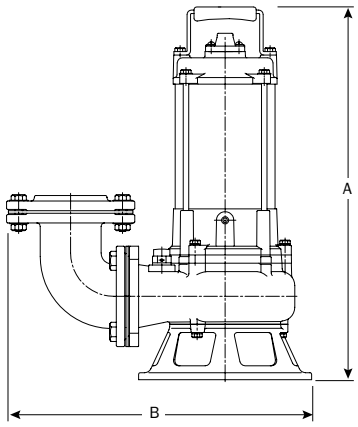

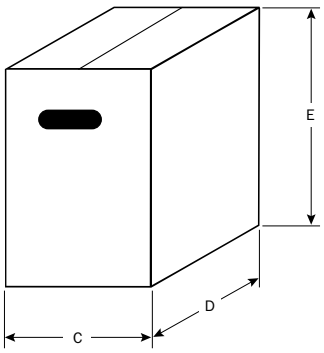

Modello Model Modèle Modell	Mandata Discharge Refoulement Druck-Seite	Corpi solidi Solid parts Corps solides Festkörper mm	Dimensioni - Dimensions - Masstabelle mm					Peso Weight Poids Gewicht kg
			A	B	C	D	E	
VORTEX 200 SS 316 / 23	3" - DN 80 vertical	35	493	374	450	260	620	33
VORTEX 300 SS 316 / 23	3" - DN 80 vertical	35	543	422	450	260	620	43
VORTEX 500 SS 316 / 23	3" - DN 80 vertical	35	612	422	450	260	620	47
VORTEX 750 SS 316 / 23	4" - DN 100 vertical	35	619	484	450	260	620	60
VORTEX 1000 SS 316 / 23	4" - DN 100 vertical	35	698	556	400	400	960	91

STAZIONI DI POMPAGGIO “ECOBOX” PER ACQUE NERE
PUMPING STATIONS “ECOBOX” FOR SEWAGE WATER

Serie ECOBOX



100 L | 175 L | 550 L | 1000 L - 1500 L

IT Le stazioni di pompaggio “ECOBOX” in polietilene vengono utilizzate per la raccolta ed il sollevamento di acque nere in conformità alle vigenti disposizioni di legge che tutelano le falde sotterranee dall’inquinamento. La chiusura ermetica garantisce igiene ed assenza di odori. Possono essere installate in taverne, scantinati, garage oppure interrate. Le vasche sono già fornite della tubazione di mandata, dei raccordi di entrata e di ventilazione e del piede di accoppiamento rapido per il posizionamento della pompa. Le vasche sono inoltre dotate di maniglie per facilitarne lo spostamento e l’installazione.
Le vasche **ECOBOX 100 L** e **ECOBOX 175 L** vengono generalmente utilizzate in abitazioni singole e sono predisposte per una sola pompa.
Le vasche **ECOBOX 550 L**, **1000 L** e **1500 L** sono idonee all’utilizzo in condomini, alberghi, ristoranti, ecc. e possono essere predisposte per una o due pompe sommergibili. È disponibile anche un quadro elettrico per il funzionamento alternato delle due pompe. Le vasche ECOBOX possono essere impiegate anche per la raccolta e il riutilizzo delle acque piovane.

GB ECOBOX pumping stations in polyethylene are used to collect and pump out sewage waters in conformity with the effective laws protecting underground water layers from pollution. The hermetic enclosure grants hygiene and absence of smell. The tanks can be installed in cellars, garages or interred. They are supplied with discharge tube, inlet and ventilation connections and coupling foot for the pump. Moreover the tanks are supplied with handles to make the handling and the installation easier.
Tanks **ECOBOX 100 L** and **ECOBOX 175 L** are usually used in single houses and they are arranged for only one pump.
Tanks **ECOBOX 550 L**, **1000 L** and **1500 L** are used in blocks of flats, hotels, restaurants, etc. and they can be arranged for one or two submersible pumps. It is available also a switch board for the alternate working of the pumps.
Tanks ECOBOX can be used also for the collection and reuse of the rain water.

FR Stations de relevage ECOBOX pour eaux chargées. Solution idéale quand les eaux ménagères doivent être pompées aux réseaux d’égout car l’écoulement par gravité n’est pas possible. Les stations ECOBOX peuvent être placées dans la cave, dans le garage; elles peuvent être aussi enterrées. Elles sont fournies avec raccords d’entrée, de refoulement et de ventilation, ainsi que avec pied pour l’accouplement rapide de la pompe. En outre les stations sont fournies des poignées pour un deplacement et une installation plus faciles.
Les réservoirs **ECOBOX 100 L** et **ECOBOX 175 L** sont généralement utilisés dans les maisons individuelles et sont conçus pour une seule pompe.
Dans les stations **ECOBOX 550 L**, **1000 L** et **1500 L** peuvent être installées une ou deux pompes submersibles.
Est disponible aussi un tableau électrique pour le fonctionnement alterné de deux pompes.
Les stations ECOBOX peuvent être employées pour l’utilisation des eaux pluviales.

DE Die Behälter “ECOBOX” aus Polyethylen werden zum Auffangen und Heben der Abwässer entsprechend den gültigen gesetzlichen Bestimmungen, die das Grundwasser vor der Verschmutzung schützen, verwendet. Der hermetische Verschluss und der Ventilationsschlauch versichern die Hygiene und Geruchlosigkeit. Sie können in Tavernen, Kellerräumen, Garagen oder unterirdisch verlegt werden. Die Behälter werden bereit mit dem Förderschlauch, den Eingangs- und Ventilationsverbindungsstücken sowie den Füßen für den Schnellanschluss zum Aufstellen der Pumpe geliefert. Die Behälter haben auch Handgriffe für ein leichten Transport und Verlegung.
Die Behälter Tanks **ECOBOX 100 L und ECOBOX 175 L** werden im Allgemeinen in Einfamilienhäusern verwendet und sind für eine einzelne Pumpe ausgelegt.
Der Behälter **ECOBOX 550 L**, **1000 L** und **1500 L** ist für die Verwendung in Wohnhäusern, Hotels, Restaurants usw. geeignet und für eine oder zwei Pumpen eingerichtet. Lieferbar ist ein Schaltfeld für den abwechselnden Betrieb der beiden Pumpen erhältlich.
Die Behälter “ECOBOX” können auch für den Rückhalt und die Wiederverwundung des Regenwassers verwertet werden.

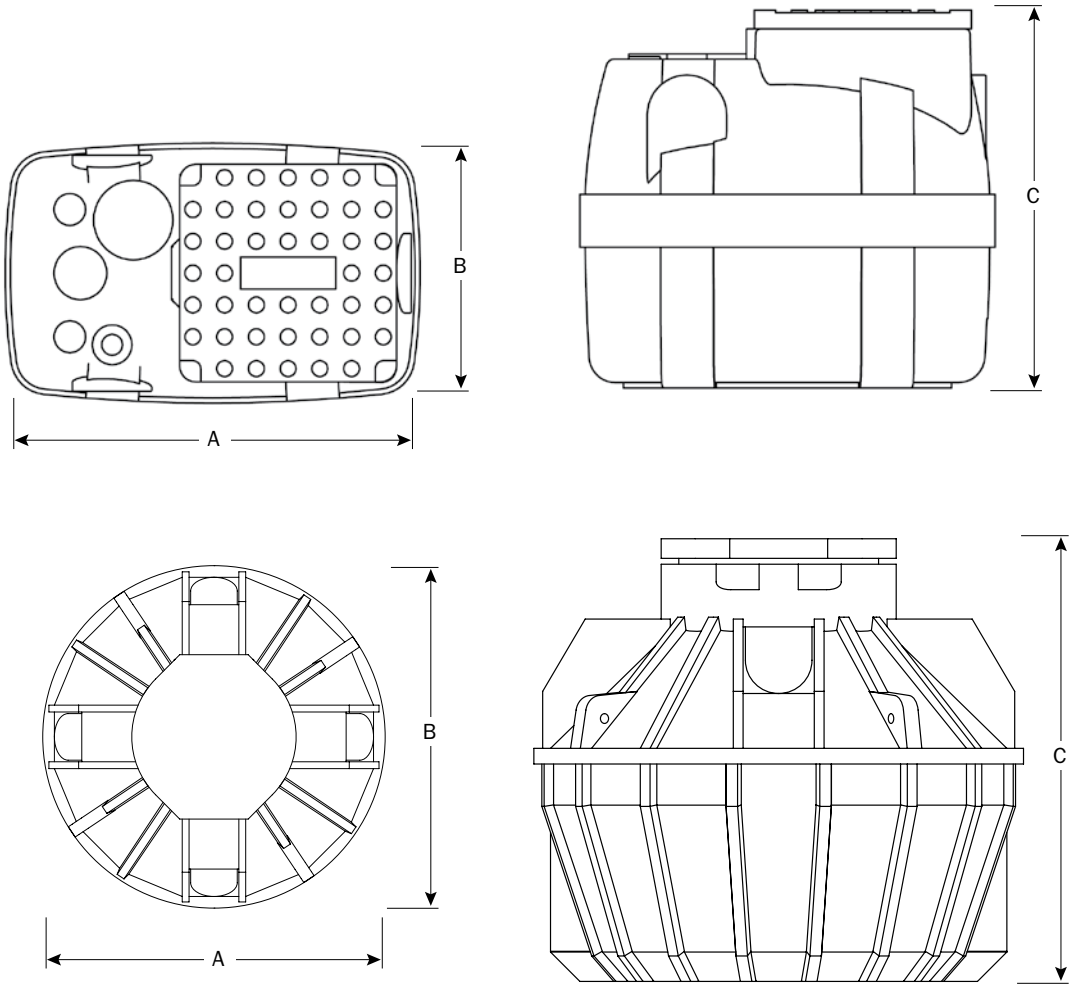

Modello Model Modèle Modell	Capacità Capacity Capacité Kapazität litres	Dimensioni - Dimensions - Masstabelle mm A	B	C	Peso senza pompa Weight without pump Poids sans pompe Gewicht ohne Pumpe kg
ECOBOX 100 L	100	760	500	590	14
ECOBOX 175 L	175	785	490	713	22
ECOBOX 550 L	550	923	1135	871	52
ECOBOX 1000 L	1000	1250	1250	1130	65
ECOBOX 1500 L	1500	1250	1250	1730	92

STAZIONI DI POMPAGGIO ECOBOX PRO PER ACQUE NERE
PUMPING STATIONS ECOBOX PRO FOR SEWAGE WATER

Serie ECOBOX PRO



PRO



PRO MAXI

IT Le stazioni di pompaggio ECOBOX PRO in polietilene consentono la raccolta ed il sollevamento di acque piovane o nere in conformità alle vigenti disposizioni di legge. Hanno una struttura molto robusta. La chiusura ermetica garantisce igiene ed assenza di odori. Sono generalmente installate in sottopassi, condomini, centri commerciali e vengono interrate completamente in modo che il coperchio superiore sia a livello del terreno. Possono essere personalizzate a seconda delle richieste del cliente e vengono fornite completamente attrezzate di tubazioni di mandata, dei raccordi di entrata, uscita e di ventilazione e dei piedi di accoppiamento per il posizionamento di una o due pompe. Su richiesta può essere aggiunta una camera valvole separata per permettere un controllo delle valvole in totale sicurezza. È disponibile anche un quadro elettrico per il funzionamento alternato delle due pompe.

GB ECOBOX PRO pumping stations in polyethylene allow the collection and lifting of rainwater or sewage water in compliance with current legislation. They have a very robust structure. The hermetic seal ensures hygiene and the absence of smells. They are typically installed in underpasses, apartment buildings and shopping centers and they are installed completely buried so that the top cover is at ground level. They can be customized according to customer requirements and they are supplied fully equipped with delivery pipes, inlet, outlet and ventilation connections and coupling feet for positioning one or two pumps. A separate valve chamber can be added upon request to allow for completely safe valves control. An electrical panel is also available for alternating operation of the two pumps.

FR Les stations de pompage ECOBOX PRO en polyéthylène permettent la collecte et le relevage des eaux pluviales ou eaux usées conformément à la législation en vigueur. Leur structure est très robuste. Leur étanchéité garantit hygiène et absence d'odeurs. Elles sont généralement installées dans les passages souterrains, les immeubles d'habitation et les centres commerciaux. Elles sont entièrement enterrées, le couvercle supérieur étant au niveau du sol. Personnalisables selon les besoins du client, elles sont fournies entièrement équipées de tuyaux de refoulement, de raccords d'entrée, de sortie et de ventilation, ainsi que de pieds d'accouplement pour le positionnement d'une ou deux pompes. Une chambre de vannes séparée peut être ajoutée sur demande pour un contrôle des vannes en toute sécurité. Un tableau électrique est également disponible pour le fonctionnement alterné des deux pompes.

DE ECOBOX PRO-Pumpstationen aus Polyethylen ermöglichen das Sammeln und Heben von Regen- oder Abwasser gemäß den geltenden Vorschriften. Sie zeichnen sich durch eine äußerst robuste Bauweise aus. Die hermetische Abdichtung gewährleistet Hygiene und Geruchsfreiheit. Sie werden typischerweise in Unterführungen, Mehrfamilienhäusern und Einkaufszentren installiert und vollständig eingegraben, sodass die obere Abdeckung ebenerdig ist. Sie können nach Kundenwunsch individuell angepasst werden und werden komplett mit Druckleitungen, Zulauf-, Ablauf- und Entlüftungsanschlüssen sowie Kupplungsfüßen zur Positionierung von einer oder zwei Pumpen geliefert. Auf Wunsch kann eine separate Ventilkammer hinzugefügt werden, um eine absolut sichere Ventilsteuerung zu gewährleisten. Für den abwechselnden Betrieb der beiden Pumpen ist auch eine Schalttafel erhältlich.

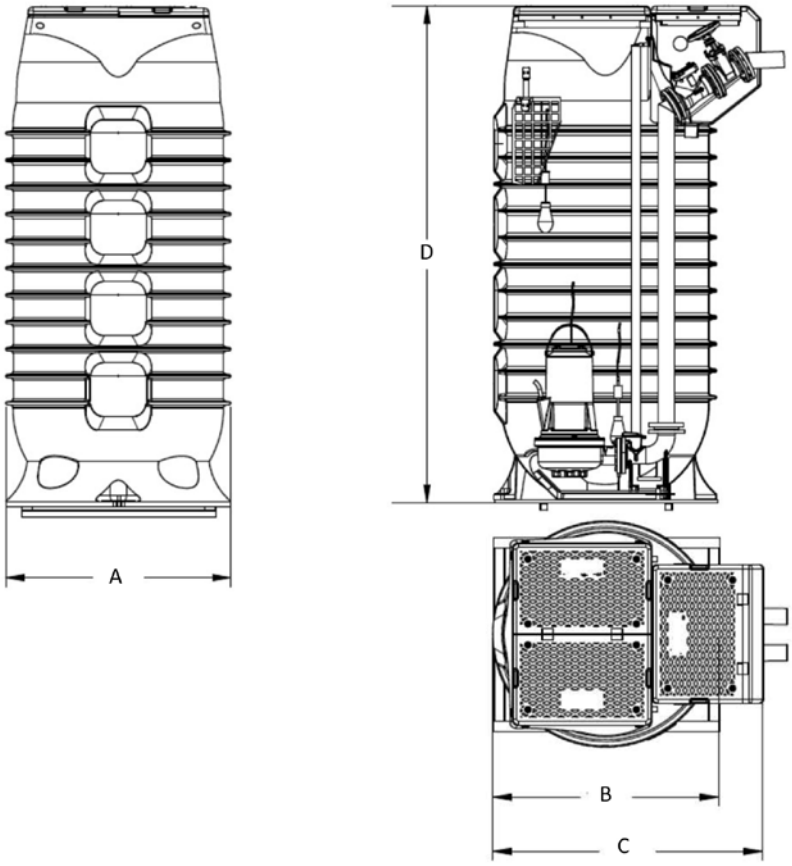

Modello Model Modèle Modell	Volume - Volumen Totale Total Total Gesamt LITRES	 Utile Usable Utilisable Nutzbares	Dimensioni - Dimensions Masstabelle cm A	B	C	D	Profondità tubo ingresso Inlet pipe depth Profondeur du tuyau d'entrée Tiefe des Einlassrohrs cm									
ECOBOX PRO 1200	1200	800	125	125	150	140	77									
ECOBOX PRO 1700	1700	1400	125	125	150	185	77	122								
ECOBOX PRO 2200	2200	1900	125	125	150	230	77	122	167							
ECOBOX PRO 2700	2700	2400	125	125	150	275	77	122	167	212						
ECOBOX PRO 3150	3150	2900	125	125	150	320	77	122	167	212	257					
ECOBOX PRO 3600	3600	3100	125	125	150	365	77	122	167	212	257	302				
ECOBOX PRO 4050	4050	3600	125	125	150	410	77	122	167	212	257	302	347			
ECOBOX PRO 4500	4500	4100	125	125	150	455	77	122	167	212	257	302	347	392		
ECOBOX PRO 4950	4950	4600	125	125	150	500	77	122	167	212	257	302	347	392	436	
ECOBOX PRO 5400	5400	5000	125	125	150	545	77	122	167	212	257	302	347	392	436	480
ECOBOX PRO MAXI 5800	5800	3800	228	228	278	207	103									
ECOBOX PRO MAXI 8000	8000	6500	228	228	278	267	103	150								
ECOBOX PRO MAXI 10200	10200	9500	228	228	278	327	103	150	195							
ECOBOX PRO MAXI 12400	12400	10800	228	228	278	387	103	150	195	240						
ECOBOX PRO MAXI 14600	14600	13500	228	228	278	447	103	150	195	240	285					
ECOBOX PRO MAXI 16800	16800	15500	228	228	278	507	103	150	195	240	285	330				
ECOBOX PRO MAXI 19000	19000	17800	228	228	278	567	103	150	195	240	285	330	375			

POMPE PER DRENAGGIO
DRAINAGE PUMPS

Serie SAND



100



150-200



300

IT Pompe sommergibili particolarmente indicate per acque sabbiose, scavi edilizi, impianti di verniciatura, scantinati. Robusta costruzione. Coperchio, cassa statore, corpo di mandata e supporto in ghisa. Girante in ghisa di tipo bicanale aperto. Albero in acciaio inox temperato e rettificato. Motore a bagno d'olio. Tenuta meccanica in carburo di silicio ed anello di tenuta sui modelli SAND 50 e SAND 100. Doppia tenuta meccanica in carburo di silicio sui modelli SAND 150, SAND 200 e SAND 300. Cavo di alimentazione di 10 metri in neoprene H07RNF sul modello SAND 50, in H07RN8-F su tutti gli altri modelli. Tensione monofase con condensatore e protezione termica incorporati; tensione trifase con protezione a cura dell'utente. Protezione IP 68. Isolamento classe F. Temperatura massima del liquido da pompare 40 °C; pH: 6 – 10; massima densità < 1100 kg/m^3 .

GB Submersible pumps suitable to remove sandy water, drainage of foundation trenches, subways, varnishing plants, etc. Heavy duty construction. Pump housing in cast iron. Open-type double channel impeller in cast iron. Oil bathed motor.
Shaft in stainless steel. Mechanical seal in silicon carbide and lip seal ring on the models SAND 50 and SAND 100. Double mechanical seal in silicon carbide in oil chamber on the models SAND 150, SAND 200 and SAND 300. 10 metres supply cable H07RNF on model SAND 50, cable H07RN8-F on all other models.
Single-phase voltage with built-in capacitor and motor protector; the three-phase voltage pump must be protected by a fused remote isolator switch. Protection class IP 68. Insulation class F. Max. temperature of pumped liquid 104 °F (40 °C); pH: 6 – 10; max. density < 1100 kg/m^3.

FR Pompes submersibles indiquées pour le drainage des eaux contenant du sable, fouilles de fondations, vide-caves, passages souterrains, cabines de peinture, etc.
Construction robuste. Couvercle, corps de pompe, corps de refoulement et support en fonte. Roue en fonte de type bicanal ouvert. Arbre en acier inox. Moteur à bain d'huile. Garniture mécanique en carbure de silicium et bague d'étanchéité à lèvre sur les modèles SAND 50 et SAND 100. Double garniture mécanique en chambre d'huile en carbure de silicium sur les modèles SAND 150, SAND 200 et SAND 300. Câble électrique H07RNF de 10 mètres sur le modèle SAND 50, cable H07RN8-F sur tous les autres modèles.
Bobinage monophasé avec condensateur et protection thermique incorporés; bobinage triphasé avec protection par l'usager. Protection IP 68. Isolation classe F. Température max. du liquide pompé 40 °C; pH: 6 – 10; densité max. < 1100 kg/m^3.

DE Tauchpumpen für Regen-und Sandwasser. Hergestellt aus hochwertigen und widerstandsfähigen Materialien. Pumpengehäuse und Zweikanallaufrad aus Grauguß. Antriebswelle aus rostfreiem Stahl. Ölgefüllter Tauchmotor. Gleitringdichtung aus Siliziumkarbid und Öldichtungsring bei Modellen SAND 50 und SAND 100. Ölgekühlte Doppel-Gleitringdichtung aus Siliziumkarbid bei Pumpen SAND 150, SAND 200 und SAND 300. 10 Meter Kabel H07RNF beim Modell SAND 50, 10 Meter Kabel H07RN8-F beim Modellen SAND 100, SAND 150, SAND 200 und SAND 300. Einphasenspannung mit Kondensator und thermischen Motorschutz; Dreiphasenspannung: Motorvollschutz nach Benutzersorge. IP 68 Schutz. Isol. Klasse F. Max. Temperatur der Flüssigkeit 40 °C; pH: 6 – 10; max. Dichte < 1100 kg/m^3.

Modello Model Modèle Modell	Potenza Power Puissance Pferdestärke HP	kW	Tensione Voltage Bobinage Spannung V-Hz-ph	A	Prevalenza - Head - Hauteur - Förderhöhe (m) 2	4	6	8	10	12	14	16	18	20
					Portata - Capacity - Débit - Fördermenge (l/min)									
SAND 50	0,5	0,37	230-50-1	3,0	200	166	117	50						
SAND 100	1	0,75	230-50-1	5,0	315	270	220	170	100	40				
			400-50-3	2,4										
SAND 150	1,5	1,1	230-50-1	8,5	400	350	300	250	200	125	50			
			400-50-3	3,5										
SAND 200	2	1,5	230-50-1	10,9	545	500	445	390	325	255	180	100		
			400-50-3	4,6										
SAND 300	3	2,2	400-50-3	5,4	670	625	570	510	450	380	310	230	140	50

*On request other voltages are available

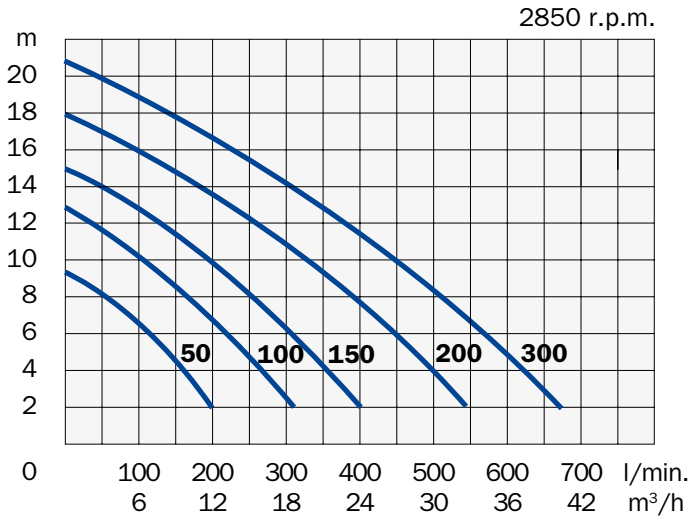

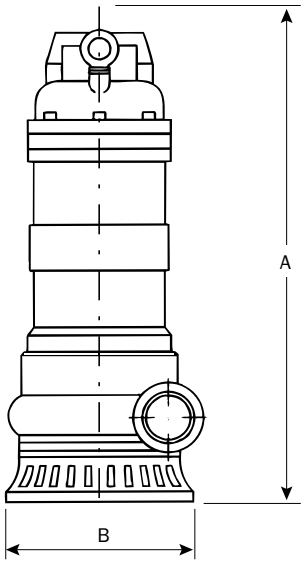

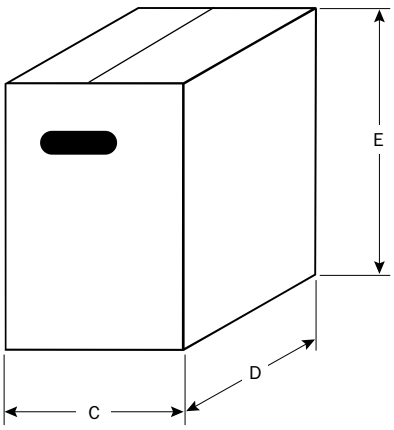

Modello Model Modèle Modell	Mandata Discharge Refoulement Druck-Seite	Corpi solidi Solid parts Corps solides Festkörper mm	Dimensioni - Dimensions - Masstabelle mm A	B	C	D	E	Peso Weight Poids Gewicht kg
SAND 50	1”1/4 - DN 32 horizontal	4	315	140	230	195	420	12
SAND 100	1”1/2 - DN 40 horizontal	5	410	165	230	200	470	23
SAND 150	2” - DN 50 horizontal	8	514	200	295	255	550	29
SAND 200	2” - DN 50 horizontal	8	514	200	295	255	550	34
SAND 300	3” - DN 80 horizontal	8	525	210	295	255	550	37

Serie SUPERSAND N / 23



150



300-500



750-2000



2000 4P

IT Pompe sommergibili per acque fangose e sabbiose. Vengono usate nell'ingegneria civile per il drenaggio di fondamenta, di sottopassi, di gallerie, ecc. I modelli a partire da 3HP sono dotati di agitatore. Carcassa esterna in acciaio inossidabile AISI 304. Girante multicanale in ghisa temperata con alta percentuale di cromo, resistente all'abrasione: durezza RC 60. Doppia tenuta meccanica in carburo di silicio in camera d'olio. Cavo di alimentazione di 20 metri in neoprene H07RNF. Protezione termica e amperometrica a riarmo automatico. Protezione IP 68. Isolamento classe F. Immersione massima della pompa: 30 metri. Temperatura massima del liquido da pompare: 40 °C; pH: 6 - 13; massima densità del liquido: 1100 kg/m^3.

GB Submersible pumps for muddy and sandy water. These pumps have been proved to be suitable in civil engineering: digging out works, dewatering of tunnels, draining-off flooded basements, etc. Models starting from 2.2kW are equipped with an agitator. Pump housing in stainless steel AISI 304. Multichannel impeller abrasion resistant in cast-iron and chrome with a hardness of RC 60. Double silicon carbide mechanical seal in oil chamber. 20 meters supply cable H07RNF. Automatic reset motor protector. Protection class IP 68. Insulation class F. Max submersion of pump: 30 meters. Temperature of pumped liquid: max 104 °F (40 °C); pH: 6 - 13; max. density: 1100 kg/m^3.

FR Pompes submersibles conçues pour pomper des eaux boueuses et sableuses: elles trouvent emploi pour le drainage de fouilles de fondation, de caves, de passages souterrains, etc. Les modèles à partir de 3CV sont équipés d'un agitateur. La carcasse extérieure est en acier inox AISI 304. La roue multicanal est en fonte au chrome trempé résistant à l'abrasion: dureté 60 RC. Double garniture mécanique en carbure de silicium à bain d'huile. Câble électrique H07RNF de 20 mètres. Protection thermique incorporée. Protection IP 68. Isolation classe F. Profondeur d'installation de la pompe: max. 30 mètres. Température max. du liquide pompé: 40 °C; pH: 6 – 13; densité max. 1100 kg/m^3.

DE Tauchpumpen zum Pumpen von schlammigem und sandigem Wasser. Werden im Bausektor zum Auspumpen von Fundamenten, Unterführungen, Stollen usw. eingesetzt. Modellen ab 2,2 kW sind mit einem Rührwerk ausgestattet. Pumpengehäuse aus rostfreiem Stahl AISI 304. Das mehrkanalige Laufrad besteht aus gehärtetem abriebbeständigem Grauguss mit Chrom: Härte 60 RC. Ölgekühlte Doppel-Gleitringdichtung aus Siliziumkarbid. 20 Meter Kabel H07RNF. Thermo und Ampereschutzschalter. IP 68 Schutz. Isol. Klasse F. Max. Tauchtiefe der Pumpe: 30 Meter. Max. Temperatur der Flüssigkeit: 40 °C; pH: 6 - 13; Max. Dichte 1100 kg/m^3.

Modello Model Modèle Modell	Potenza Power Puissance Pferdestärke HP	kW	Tensione Voltage Bobinage Spannung	Poli Poles Pôles Poliger	A	Prevalenza - Head - Hauteur - Förderhöhe (m) 2	5	10	15	20	25	30	35
						Portata - Capacity - Débit - Fördermenge (l/min)							
SUPERSAND N 150 /23	1,5	1,1	230-50-1	2	9,0	475	405	220					
SUPERSAND N 300 /23	3,0	2,2	400-50-3	2	5,1	800	682	425	150				
SUPERSAND N 500 /23	5,0	3,7	400-50-3	2	7,6	1300	1125	745	360				
SUPERSAND N 750 /23	7,5	5,5	400-50-3	2	13,3	1400	1350	1170	950	700	390		
SUPERSAND N 1000 /23	10	7,5	400-50-3	2	15,3	1500	1450	1300	1155	995	800	550	290
SUPERSAND N 2000 /23	20	15	400-50-3	2	30,0	2800	2700	2400	1980	1550	930		
SUPERSAND N 2000 4P /23	20	15	400-50-3	4	30,0	6000	5500	4300	2040				

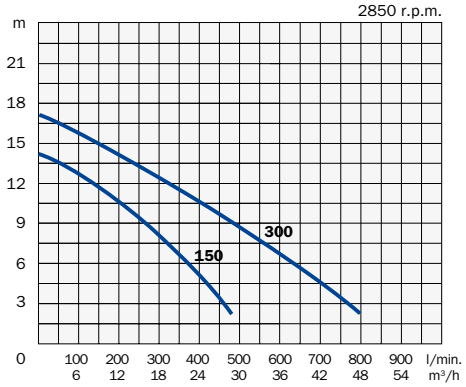

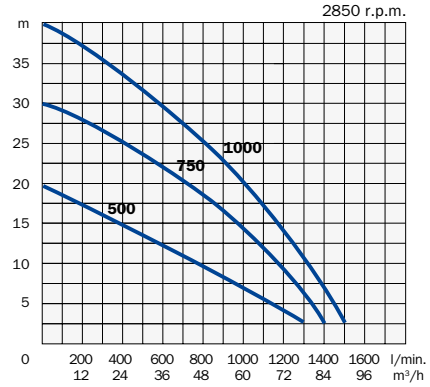

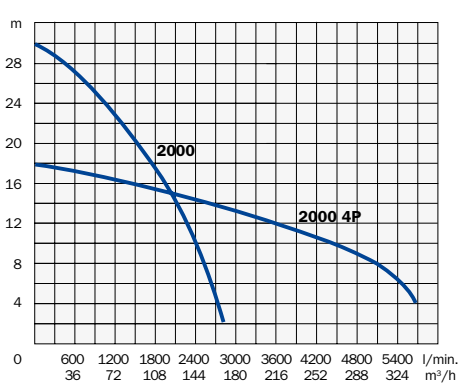

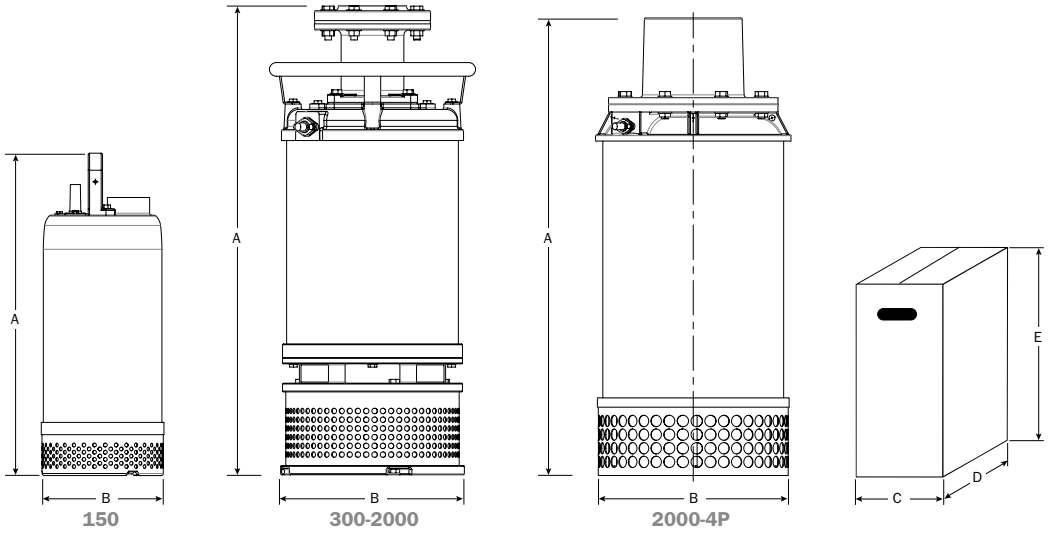

Modello Model Modèle Modell	Mandata Discharge Refoulement Druck-Seite	Corpi solidi Solid parts Corps solides Festkörper mm	Dimensioni - Dimensions - Masstabelle mm A	B	C	D	E	Peso Weight Poids Gewicht kg
SUPERSAND N 150 /23	2”	7	473	180	295	255	490	24
SUPERSAND N 300 /23	3” DN 80	10	685	232	290	250	760	56
SUPERSAND N 500 /23	3” DN 80	10	746	232	290	250	760	63
SUPERSAND N 750 /23	4” DN 100	10	860	378	400	400	960	134
SUPERSAND N 1000 /23	4” DN 100	10	860	378	400	400	960	136
SUPERSAND N 2000 /23	6” DN 150	15	918	378	400	400	960	143
SUPERSAND N 2000 4P /23	215 mm	25	1007	430	430	430	1010	185

POMPA PER POZZETTI STRETTI
PUMP FOR NARROW PITS

Serie DRAIN



AGMA



MOUSE

IT Pompe sommergibili dotate di sistema di avviamento con regolatore di livello fisso che consente l'utilizzo della pompa anche in pozzetti stretti. Il modello "AGMA" è adatto al pompaggio di acqua pulita, il modello "MOUSE" è utilizzabile anche con acque leggermente sporche. Robusta costruzione. Coperchio, cassa statore, corpo di mandata e supporto in ghisa. Girante aperta ed arretrata in ghisa di tipo "vortex", albero in acciaio inox. Motore a bagno d'olio con protezione termica incorporata. Tenuta meccanica in allumina/grafite. Cavo di 10 metri in neoprene H07RN8-F con spina. La scatola condensatore è posta all'estremità del cavo. Protezione IP 68. Isolamento classe F. Temperatura massima del liquido da pompare 40 °C; pH: 6 – 10; massima densità 1000 kg/m^3.

GB Submersible pumps equipped with a fixed-level regulator that allows the pump to be used even in narrow pits. The "AGMA" model is suitable for clean water, while the "MOUSE" model can also be used with slightly dirty water. Heavy duty construction. Pump housing in cast iron. Back and open impeller "vortex" type in cast-iron. Shaft in stainless steel. Oil bathed motor with built-in motor protection. Mechanical seal in alumina/graphite. 10 metres supply cable H07RN8-F with plug. The capacitor box is placed at the end of the cable. Protection class IP 68. Insulation class F. Max temperature of the pumped liquid 104 °F (40 °C); pH: 6 – 10; max density 1000 kg/m^3.

FR Pompes submersibles équipées d'un système de démarrage à niveau fixe permettant une utilisation même dans des puits étroits. Le modèle « AGMA » est adapté au pompage d'eau propre, tandis que le modèle « MOUSE » convient également aux eaux légèrement chargées. Construction robuste. Corps de pompe en fonte. Roue "vortex" semi-ouverte en fonte. Arbre en acier inox. Moteur à bain d'huile avec protection thermique. Garniture mécanique en alumine/graphite. Câble électrique H07RN8-F de 10 mètres avec fiche. La boîte du condensateur est placée au bout du câble électrique. Protection IP 68. Isolation classe F. Température max. du liquide pompé 40 °C; pH: 6 – 10; densité max. 1000 kg/m^3.

DE Tauchpumpen mit Startsystem mit fester Niveauregelung, die den Einsatz der Pumpe auch in engen Brunnen ermöglicht. Das Modell „AGMA" eignet sich zum Pumpen von sauberem Wasser, während das Modell „MOUSE" auch für leicht verschmutztes Wasser geeignet ist. Hergestellt aus hochwertigen und widerstandsfähigen Materialien. Pumpengehäuse aus Grauguß. "Vortex" Laufrad aus Grauguß. Antriebswelle aus rostfreiem Stahl. Ölgefüllter Tauchmotor mit thermischen Motorschutz. Gleitringdichtung aus Aluminiumoxyd/Graphit. 10 Meter Kabel H07RN8-F. IP 68 Schutz. Isol. Klasse F. Max. Temperatur der Flüssigkeit 40 °C; pH: 6 – 10; max. Dichte 1000 kg/m^3.

Modello Model Modèle Modell	Potenza Power Puissance Pferdestärke		Tensione Voltage Bobinage Spannung	A	Prevalenza - Head - Hauteur - Förderhöhe (m)							
	HP	kW	V-Hz-ph		1	2	3	4	5	6	7	8
					Portata - Capacity - Débit - Fördermenge (l/min)							
DRAIN 75	0,75	0,55	230-50-1	4,2	225	205	188	165	139	105	63	4

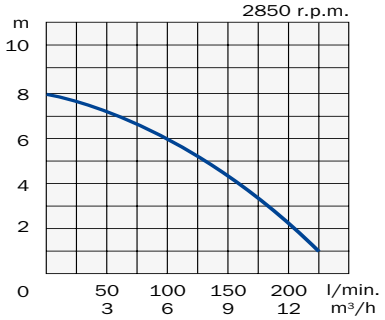

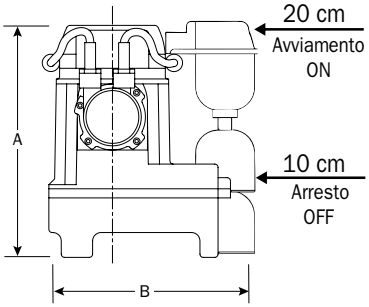

Modello Model Modèle Modell	Mandata Discharge Refoulement Druck-Seite	Dimensioni - Dimensions - Masstabelle mm			Peso Weight Poids Gewicht
		A	B		kg
DRAIN 75 AGMA	1"1/4 - DN 32 vertical	280	245	230 x 200 x H470	17
DRAIN 75 MOUSE	1"1/4 - DN 32 vertical	410	245	295 x 255 x H490	17

POMPA PER DRENAGGIO FINO A 2mm
PUMP FOR DRAINAGE UP TO 2MM

ASPIRA 50



IT Pompa sommergibile per il drenaggio di acque pulite. Con il galleggiante bloccato in posizione "ON", il particolare sistema di aspirazione consente di aspirare l'acqua **fino a soli 2 millimetri d'altezza dal suolo. Ciò rende questo modello adatto al prosciugamento di locali allagati sprovvisti di pozzetto di raccolta.** Carcassa in acciaio inox, girante in plastica. La pompa è corredata di 10 metri di cavo di alimentazione con spina. Protezione IP 68. Classe isolamento F. Temperatura massima del liquido da pompare 35 °C; pH: 6 – 10; densità massima: 1000 kg/m^3.

GB Submersible pump suitable for the drainage of clean water. With the float-switch placed in "ON" position, the particular suction system permits to suck **water up to only 2 millimetres from the ground level. That makes this model ideal for the drainage of flooded rooms without a pit.** External case in stainless steel, plastic impeller. The pump is supplied with 10 metres cable with plug. Protection IP 68. Insulation class F. Maximum temperature of the pumped liquid 95 °F (35 °C); pH: 6 – 10; max density 1000 kg/m^3.

FR Pompe submersible pour le drainage d'eau claire. Avec le flotteur mis en position "ON", l'original système d'aspiration permet de aspirer l'eau **jusqu'à un niveau de seulement 2 millimètres d'hauteur du plancher. Partant cette pompe est très indiquée pour assécher les caves ou d'autres locaux où il n'y a pas un puits collecteur des eaux de pluie.** Corps de pompe en acier inox, roue de type ouverte en plastique. 10 mètres de câble électrique avec fiche. Protection IP 68. Isolation class F. Température max. de l'eau pompée 35° C; pH: 6 – 10; densité max: 1000 kg/m^3.

DE Tauchpumpe für die Drainage von sauberem Wasser. Mit dem Schwimmschalter in "ON" Stellung, das spezielle Ansaugsystem ermöglicht ein Absaugen **von bis zu 2 Millimeter von der Bodenhöhe. Dadurch zeichnet sich dieses Modell für die Drainage von überfluteten Räumen ohne Ablaufschacht besonders aus.** Gehäuse ist aus Edelstahl und das Laufrad aus Kunststoff. Die Pumpe wird mit 10 Meter Kabel und Stecker geliefert. IP 68 Schutz. Isol. Klasse F. Maximaltemperatur der Flüssigkeit: 35 °C; pH: 6 – 10; Max Dichte: 1000 kg/m^3.

Modello Model Modèle Modell	Potenza Power Puissance Pferdestärke		Tensione Voltage Bobinage Spannung	A	Prevalenza - Head - Hauteur - Förderhöhe (m)						
	HP	kW	V-Hz-ph		1	2	3	4	5	6	7
					Portata - Capacity - Débit - Fördermenge (l/min)						
ASPIRA 50	0,5	0,37	230-50-1	1,5	130	110	88	68	45	21	2

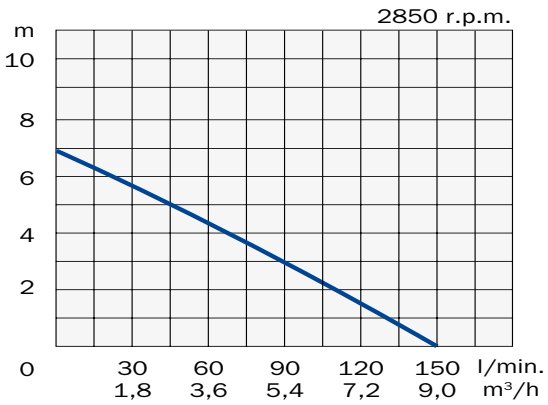

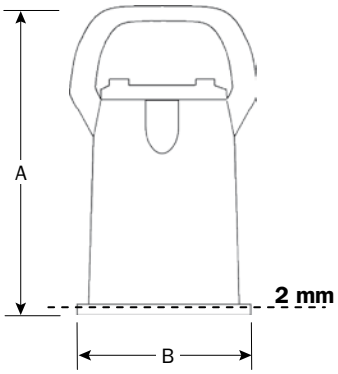

ATTENZIONE: le prestazioni si riducono con la pompa appoggiata al suolo **ATTENTION: the performance gets reduced when the pump lays on the ground**

Modello Model Modèle Modell	Mandata Discharge Refoulement Druck-Seite	Dimensioni - Dimensions - Masstabelle mm			Peso Weight Poids Gewicht
		A	B		kg
ASPIRA 50	1"1/4 - DN 32 vertical	285	160	220 x 165 x H310	4

Serie AIR INJECTOR / 23



400



550

IT L'aeratore è utilizzato per l'ossigenazione di acque reflue e nella piscicoltura. L'aria viene aspirata tramite un tubo e si miscela con l'acqua pompata. La particolare camera di miscelazione produce bolle d'aria di dimensioni molto piccole che consentono un elevato scambio di ossigeno. Robusta costruzione. Coperchio e corpo di mandata in ghisa; cassa statore e griglia in acciaio AISI 304. Girante in ghisa. Albero in acciaio inox AISI 403. Doppia tenuta meccanica in carburo di silicio in camera d'olio. Cavo di alimentazione di 10 metri in neoprene H07RNF. Tensione trifase. Protezione a cura dell'utente. Protezione IP68. Isolamento classe F. Temperatura massima del liquido da pompare 40 °C; pH: 6 – 10; massima densità del liquido 1000 kg/m^3. Attenzione: il tubo di aspirazione dell'aria non viene fornito.

GB The aerator is particularly used in the fields of water treatment and fish farms. The air is in taken through a tube and mixed with the pumped water. The special mixing room produces very little air bubbles allowing a high exchange of oxygen. The pump has a heavy-duty construction. Pump cover and pump housing in cast-iron; motor case and bottom grid in stainless steel AISI 304. Impeller in cast-iron. Shaft in stainless steel AISI 403. Double mechanical seal in silicon-carbide in oil chamber. 10 meters supply cable H07RNF. Three-phase voltage. The pump must be protected by a fused remote isolator switch. Protection IP68. Insulation class F. Max temperature of pumped liquid 104 °F (40 °C); pH: 6 – 10; max density of the liquid: 1000 kg/m^3. Attention: the air intake tube is not supplied.

FR L'aérateur est employé pour le traitement des eaux résiduaires ainsi que dans le domaine de la pisciculture. L'air est aspiré par un tuyau et dans la chambre de mélange se forment de petites bulles d'air qui permettent un échange d'oxygène très élevé. Construction robuste. Couvercle et corps de refoulement en fonte ; carcasse stator et grille inférieure en acier inox AISI 304. Roue en fonte. Arbre en acier inox AISI 403. Double garniture mécanique en carbure de silicium en chambre d'huile. Câble électrique H07RNF de 10 mètres. Bobinage triphasé. Protection par l'usager. Protection IP 68. Isolation classe F. Température max. du liquide pompé: 40 °C; pH: 6 – 10; densité max. du liquide pompé: 1000 kg/m^3. Attention: le tuyau d'aspiration de l'air n'est pas fourni.

DE Der Belüfter wird für die Sauerstoffzufuhr bei Abwässern und in der Fischzüchtung verwendet. Die Luft wird über einen Schlauch angesaugt und mit dem gepumpten Wasser vermischt. Die spezielle Mischkammer bildet besonders kleine Luftblasen, die einen starken Sauerstoffaustausch ermöglichen. Kräftige Bauweise. Deckel und Fördergehäuse aus Grauguß; Statorgehäuse und unteres Gitter aus rostfreiem Stahl AISI 304. Laufrad aus Grauguß. Antriebswelle aus rostfreiem Stahl AISI 403. Ölgekülte Doppel-Gleitringdichtung aus SiliziumKarbid. 10 Meter Kabel H07RNF. Dreiphasenspannung. Motorvollschutz nach Benutzersorge. IP 68 Schutz. Isol. Klasse F. Max. Temperatur der Flüssigkeit: 40 °C; pH: 6 – 10; Max. Dichte: 1000 kg/m^3. Achtung: Der Luftansaugschlauch wird nicht mitgeliefert.

Modello Model Modèle Modell	Potenza Power Puissance Pferdestärke		Tensione Voltage Bobinage Spannung	A	Profondità pompa - Pump depth Profondeur de la pompe - Pumpentiefe (m)				
	HP	kW	V-Hz-ph		1	2	3	4	5
					Aria immessa - Air injected - Air fourni Luft zugeführt (m^3/h)				
AIR INJECTOR 400 / 23	4,0	3,0	400-50-3	4,6	50	44	38	37	
AIR INJECTOR 550 / 23	5,5	4,0	400-50-3	7,6	125	94	70	65	65

Aria immessa
Air injected
Air introduit
Eingeführte luft

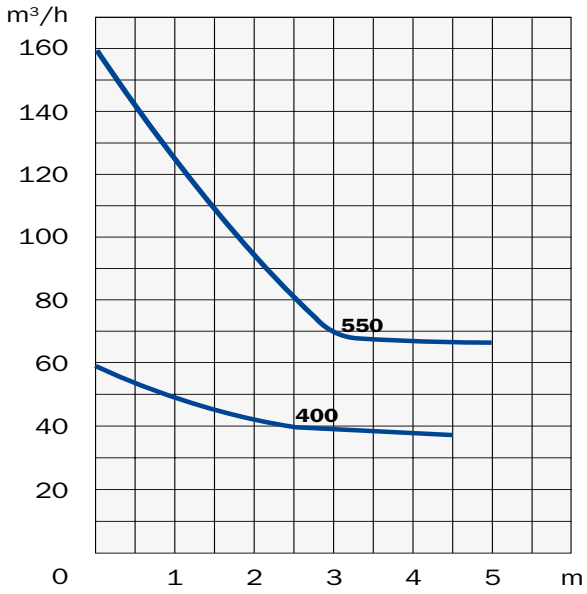

Profondità installazione pompa
Depth of installation of the pump
Profondeur d'installation de la pompe
Tiefeanlage der Pumpe

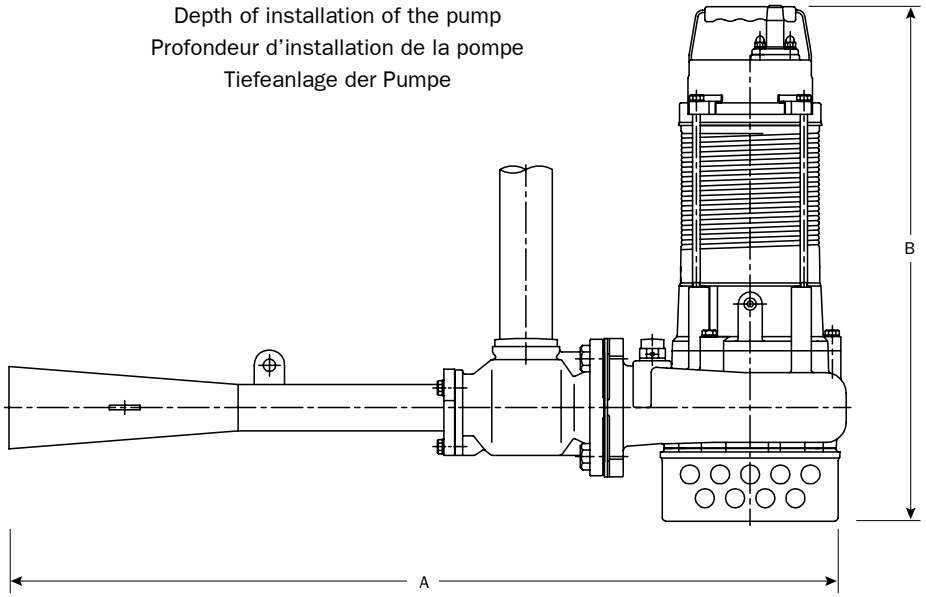

Modello Model Modèle Modell	Tubo aspirazione Intake tube Tuyau d'aspiration Saugschlauch	Max profondità Max depth Profondeur max. Max. Tiefe m	Corpi solidi Solid parts Corps solides FestKörper mm	Dimensioni pompa Pump dimensions Pump dimensions Masstabelle mm		Peso Weight Poids Gewicht Kg	Dim. vasca Tank dim. Dim. réservoir Tankabmessungen m
				A	B		
AIR INJECTOR 400 / 23	1" 1/2	4,5	10	910	550	43	Max. 4x4x H4,5
AIR INJECTOR 550 / 23	1" 1/2	5	10	1040	560	56	Max. 6x6x H5

WELL P 100 BRASS



IT Pompe sommerse per uso domestico adatte al pompaggio di acqua pulita. Albero motore in acciaio inox AISI 420. Doppia tenuta meccanica in bagno d’olio. Isolamento classe B. Protezione: IP 68. Temperatura massima dell’acqua da pompare 30 °C. Corpo mandata e girante periferica in ottone, motore a bagno d’olio, cavo di alimentazione da 15 metri con control box, condensatore e protezione a riarmo manuale posizionati alla fine del cavo.

GB Submerged pumps for domestic use suitable to pump clean water. Motor shaft in stainless steel AISI 420. Double mechanical seal in oil chamber. Insulation class B. Protection class: IP 68. Max. temperature of the pumped liquid 86 °F (30 °C). Discharge body and peripheral impeller in brass, oil bathed motor, 15 metres supply cable, control box with capacitor and manual reset protection positioned at the end of the cable.

FR Pompes de forage pour le pompage d’eau claire. Arbre moteur en acier inox AISI 420. Double garniture mécanique en chambre d’huile. Isolation classe B. Protection: IP 68. Température max. de l’eau pompée 30 °C. Corps de refoulement et roue périphérique en laiton, moteur à bain d’huile, câble électrique de 15 mètres, control box avec condensateur et protection à réarmement manuel à la fin du câble.

DE Unterwasserpumpen für die Hauswasserversorgung für das saubere Wasser. Antriebswelle aus rostfreiem Stahl AISI 420. Ölgekühlte Doppel-Gleitringdichtung. Isol. Klasse B. IP 68 Schutz. Max. Temperatur der Flüssigkeit 30 °C. Auslaßgehäuse und Peripheralrad aus Messing, Ölgekühlter Tauchmotor, Schutzvorrichtung mit manueller Rückstellung im Netzkabel. 15 Meter Kabel H07RNF.

Modello Model Modèle Modell	Potenza Power Puissance Pferdestärke		Tensione Voltage Bobinage Spannung	A	Numero stadi Number stages Nombre étages Stufenzahl	Portata - Capacity - Débit - Fördermenge (l/min)				
	HP	kW	V-Hz-ph		N.	10	20	30	40	50
						Prevalenza - Head - Hauteur - Förderhöhe (m)				
WELL P 100 BRASS	1	0,75	230-50-1	6,0	1	49	40	29	19	8

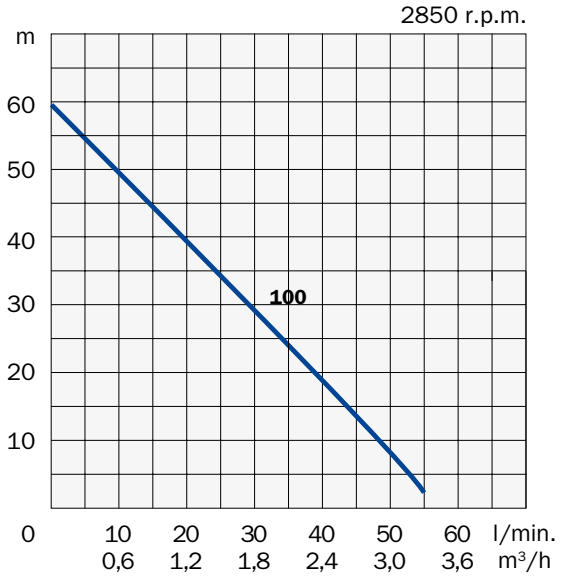

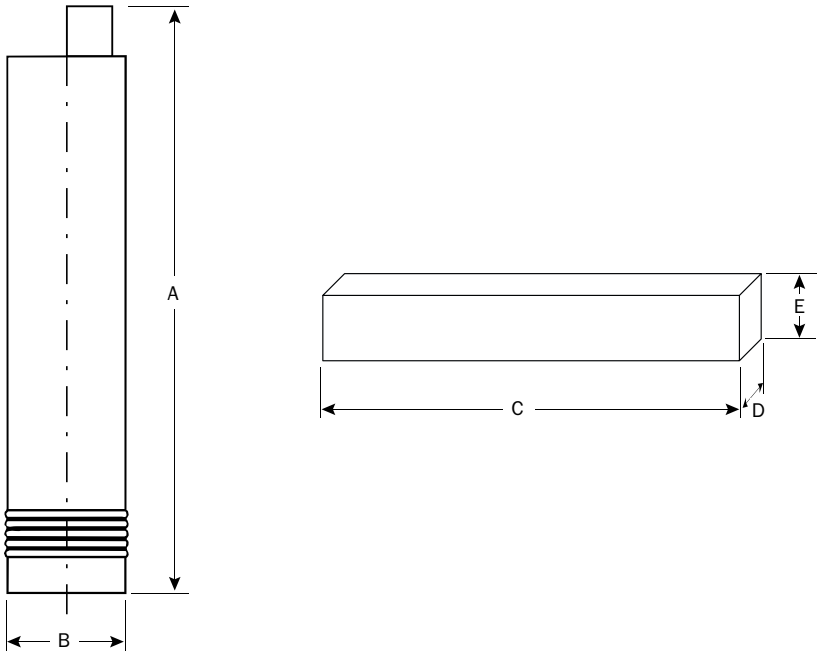

Modello Model Modèle Modell	Mandata Discharge Refoulement Druck-Seite	Dimensioni - Dimensions - Masstabelle mm					Peso Weight Poids Gewicht
		A	B	C	D	E	kg
WELL P 100 BRASS	1” - DN 25	495	95 (4”)	585	265	290	14

POMPE SOMMERSE PER USO DOMESTICO 5”
SUBMERGED PUMPS FOR DOMESTIC USE 5”

Serie WELL C 4/8



IT Pompe sommerse monoblocco 5” adatte al pompaggio di acqua pulita. Camicia esterna e filtro di aspirazione in acciaio inox AISI 304; giranti e diffusori in tecnopolimero. Doppia tenuta meccanica in bagno d’olio. Protezione IP 68. Isolamento classe F. Temperatura massima del fluido da pompare 35 °C. Massimo contenuto di sabbia nell’acqua 50 gr/m^3. Lunghezza cavo alimentazione: 10 metri, su richiesta: 20 metri. Le pompe monofasi sono disponibili sia con galleggiante che senza. Tensione monofase con protezione termica incorporata; tensione trifase con protezione a cura dell’utente.

GB Submerged monoblock pumps 5” suitable to pump clean water. External case and suction grid in stainless steel AISI 304; impellers and diffusers in techno-polymer. Double mechanical seal in oil bath. Protection: IP 68. Insulation class: F. Maximum temperature of pumped liquid: 95 °F (35 °C). Maximum content of sand into water: 50 gr/m^3. Feeding cable length: 10 meters, on request: 20 meters. Single-phase pumps are available both with float-switch and without. Single-phase version is supplied with built-in thermal protection; three-phase voltage must be protected by a fused remote isolator switch.

FR Pompes monoblocs immergées 5’’ pour le pompage d’eau propre. Corps extérieur et grille d’aspiration en acier inoxydable AISI 304 ; roues et diffuseurs en techno polymère. Double garniture mécanique à bain d’huile. Protection : IP 68. Classe d’isolation : F. Température maximale du liquide pompé : 35 °C. Quantité maximale du sable dans l’eau : 50 g/m^3. Longueur du câble d’alimentation : 10 mètres, sur demande : 20 mètres. Les pompes monophasées sont disponibles avec ou sans flotteur. La version monophasée est fournie avec protection thermique intégrée ; la tension triphasée avec protection par l’usager.

DE Tauchmonoblockpumpen 5“, geeignet zum Pumpen von sauberem Wasser. Außengehäuse und Sauggitter aus Edelstahl AISI 304; Laufräder und Diffusoren aus Technopolymer. Doppelte Gleitringdichtung im Ölbad. Schutzart: IP 68. Isolationsklasse: F. Maximale Temperatur der gepumpten Flüssigkeit: 35 °C. Maximaler Sandgehalt im Wasser: 50 g/m^3. Kable: 10 Meter, auf Anfrage: 20 Meter. Einphasige Pumpen sind sowohl mit als auch ohne Schwimmerschalter erhältlich. Einphasenspannung mit thermischen Motorschutz; Dreiphasenspannung, Motorvollschutz nach Benutzersorge.

Modello Model Modèle Modell	Potenza Power Puissance Pferdestärke		Tensione Voltage Bobinage Spannung	A	Numero stadi Number stages Nombre étages Stufenzahl	Prevalenza - Head - Hauteur - Förderhöhe (m)						
						Portata - Capacity - Débit - Fördermenge (l/min)						
WELL C4	HP	kW	V-Hz-ph	A	Nos.	**10**	**20**	**30**	**40**	**50**	**60**	**70**
WELL C4 100	1,0	0,75	230-50-1 400-50-3	5,7 2,2	5	56	51	46	40	36	30	22
WELL C4 150	1,5	1,1	230-50-1 400-50-3	7,6 2,9	7	74	68	63	57	50	45	36
WELL C4 200	2,0	1,5	230-50-1 400-50-3	9,8 3,5	9	98	92	84	76	67	57	45
						Portata - Capacity - Débit - Fördermenge (l/min)						
WELL C8	HP	kW	V-Hz-ph	A	Nos.	**20**	**40**	**60**	**80**	**100**	**120**	**140**
WELL C8 120	1,2	0,9	230-50-1 400-50-3	6,4 2,5	4	48	43	38	33	27	20	12
WELL C8 150	1,5	1,1	230-50-1 400-50-3	8,0 3,0	5	59	55	48	42	34	24	15
WELL C8 200	2,0	1,5	230-50-1 400-50-3	9,4 3,7	6	70	65	58	50	40	29	17

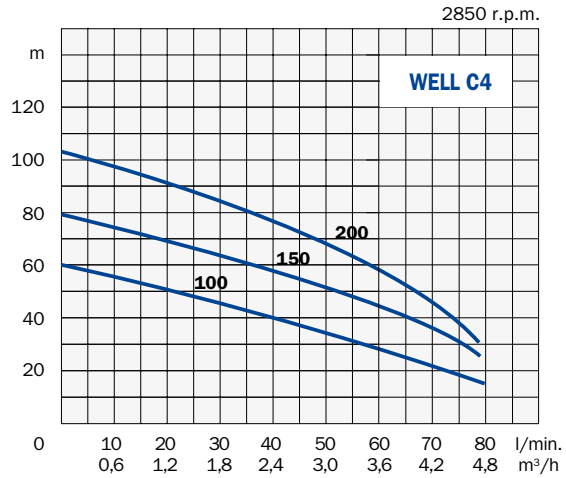

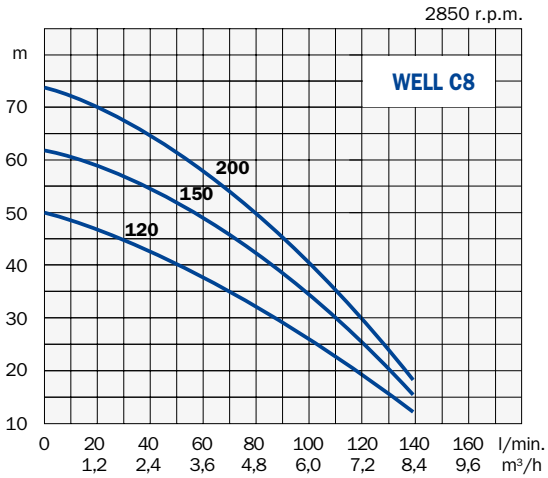

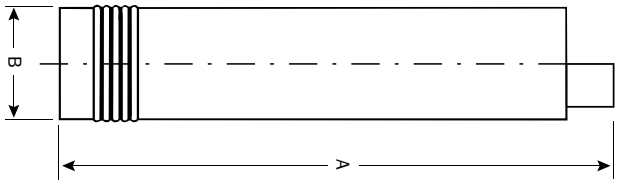

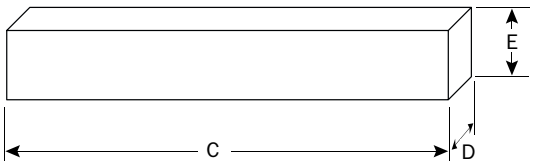

Modello Model Modèle Modell	Mandata Discharge Refoulement Druck-Seite	Dimensioni - Dimensions - Masstabelle mm					Peso Weight Poids Gewicht
		A	**B**	**C**	**D**	**E**	kg
WELL C4 100	1" 1/4	521	124	700	250	250	16,5
WELL C4 150	1" 1/4	616	124	700	250	250	20,0
WELL C4 200	1" 1/4	698	124	700	250	250	23,5
WELL C8 120	1" 1/4	515	124	700	250	250	17,5
WELL C8 150	1" 1/4	541	124	700	250	250	18,5
WELL C8 200	1" 1/4	620	124	700	250	250	20,5

Serie WELL D



IT Pompe sommerse per il prelievo di acqua pulita da pozzi profondi per irrigazione, per usi domestici o industriali.
Flangia di accoppiamento al motore e bocca di mandata in ottone, giranti in noryl e diffusori in poliacetato. Valvola di non ritorno incorporata. Camicia pompa e filtro in acciaio inox.
Motore sommerso a bagno d’olio. Albero motore in acciaio inox. Protezione IP 68. Isolamento classe F.
Temperatura max. dell’acqua 35 °C. Contenuto max. di sabbia 40 gr/m^3.

GB Submerged pumps suitable to pump clean water from deep wells for irrigation, for domestic or industrial use.
Hydraulic part bracket and discharge head in brass, impellers in noryl and diffusers in polyacetal. Built-in non-return valve. Pump case and strainer in stainless steel. Oil bathed motor. Motor shaft in stainless steel. Protection class IP 68. Insulation class F.
Max. temperature of water 95 °F (35 °C). Max. contents of sand 40 gr/m^3.

FR Pompes de forage pour pomper l’eau propre de puits, indiquées pour installations civiles et industrielles et pour systèmes d’irrigation.
Bride de la partie hydraulique et pièce de refoulement en laiton, roues en noryl et diffuseurs en polyacetal. Clapet anti-retour incorporé. Chemise extérieure et crépine en acier inox.
Moteur lubrifié par huile. Arbre moteur en acier inox. Protection IP 68. Isolation classe F.
Température max. de l’eau 35 °C. Max. contenu de sable 40 gr/m^3.

DE Tauchpumpen für die Entnahme von sauberem Wasser aus tiefen Brunnen für den Zivilgebrauch, für die Beregnung und viele andere Verwendungszwecke.
Flanschanschluss und Auslaßgehäuse aus Messing, Flügelräder aus Noryl und Diffusoren aus Polyacetat. Rückschlagventil aus Noryl. Gehäusemantel und Filter aus rostfreiem Stahl.
Ölbadtauchmotor. Antriebswelle aus rostfreiem Stahl. IP 68 Schutz. Isol. Klasse F.
Max. Temperatur der Flüssigkeit: 35 °C. Max. Sanddichte 40 gr/m^3.

Modello Model Modèle Modell	Potenza Power Puissance Pferdestärke		Tensione Voltage Bobinage Spannung	A	Nr. stadi N. stages N. étages Stufenzahl	Portata - Capacity - Débit - Fördermenge (l/min)					
						0	10	20	30	40	45
	HP	kW	V-Hz-ph		N.	Prevalenza - Head - Hauteur - Förderhöhe (m)					
WELL D 75	0,75	0,55	230-50-1	5,1	23	72	67	55	39	18	4
			400-50-3	2,3							
WELL D 100	1	0,75	230-50-1	6,2	30	90	84	71	55	30	16
			400-50-3	3,1							
WELL D 150	1,5	1,1	230-50-1	8,5	45	130	119	100	76	45	28
			400-50-3	3,4							

*On request other voltages are available

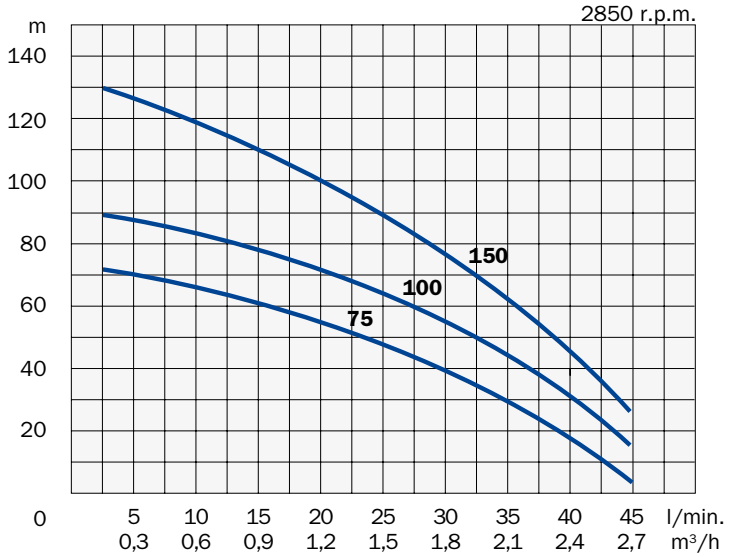

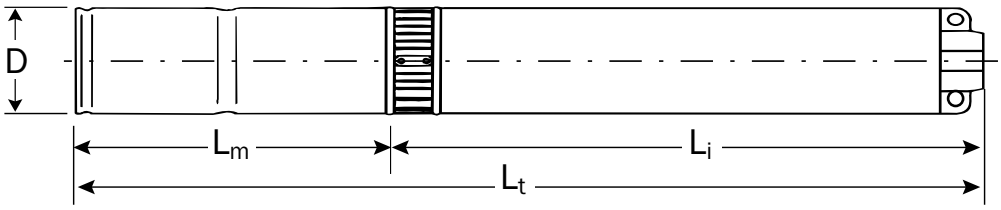

Modello Model Modèle Modell	Tensione Voltage Bobinage Spannung	Mandata Discharge Refoulement Druck-Seite	Dimensioni Dimensions Masstabelle mm				Peso - Weight - Poids - Gewicht kg		
			D	L_m	L_i	L_t	Motor Motor Moteur Motor	Pompa Pump Pompe Pumpe	Totale Total Totale Total
WELL D 75	230/50/1	1" - DN 25	74 (3")	458	780	1207	7,7	4,4	12,1
	400/50/3			458		1207	7,5		11,9
WELL D 100	230/50/1	1" - DN 25	74 (3")	477	1000	1447	8,3	5,6	13,9
	400/50/3			458		1427	7,7		13,3
WELL D 150	230/50/1	1" - DN 25	74 (3")	528	1380	1877	9,4	7,6	17,0
	400/50/3			528		1877	9,7		17,0

Serie WELL S



IT Pompe sommerse per il prelievo di acqua da pozzi profondi per uso civile, per irrigazioni a pioggia, per fontane e per molti altri impieghi.
Diffusori in policarbonato anticorrosione ed atossico, giranti in Noryl. **Le giranti sono di tipo flottante e quindi molto resistenti all’abrasione della sabbia.** Camicia pompa, corpo aspirazione, corpo mandata e valvola di ritegno in acciaio inox.
Motore sommerso a bagno d’acqua o a bagno d’olio. Albero motore in acciaio inox. Protezione IP 68. Isolamento classe F. Temperatura massima dell’acqua da pompare: 35 °C. Contenuto massimo di sabbia per la parte idraulica: 180 gr/m^3.
Disponibili anche con inverter a frequenza variabile.

GB Submerged pumps suitable to pump clean water from deep wells and tanks for domestic, commercial and industrial use, as well as for irrigation and sprinkling systems.
Diffusers in corrosion resistant non-toxic polycarbonate, impellers in Noryl. **The impellers are floating type much resistant to abrasion of sand.** Pump housing, suction casing, discharge casing and built-in check valve in stainless steel.
Water bathed or oil bathed submerged motor. Motor shaft in stainless steel. Protection class IP 68. Insulation class F. Max. temperature of pumped water 95 °F (35 °C). Max content of sand for the hydraulic part: 180 gr/m^3.
Available also with variable-frequency inverter.

FR Pompes de forage pour pomper l’eau propre de puits, de réservoirs ou de basins naturels. Indiquées pour le relevage, la surpression et la distribution d’eau dans des installations civiles et industrielles et pour systèmes d’irrigation.
Diffuseurs en polycarbonate résistant à la corrosion et non toxique, roues en Noryl. **Les roues sont de type flottant très résistants à l’abrasion du sable.** Chemise extérieure, corps d’aspiration, corps de refoulement et soupape de retenue en acier inox.
Moteurs lubrifiés par eau ou par huile. Arbre en acier inox. Protection IP 68. Isolation classe F. Température max. de l’eau 35 °C. Max contenu de sable pour la partie hydraulique: 180 gr/m^3.
Les pompes sont disponibles aussi avec inverter à fréquence variable.

DE Tauchpumpen für die Entnahme von sauberem Wasser aus tiefen Brunnen für den Zivilgebrauch, für die Beregnung, für Brunnen und viele andere Verwendungszwecke.
Diffusoren aus korrosionsfestem und ungiftigem Polykarbonat, Flügelräder aus Noryl. **Die Flügelräder sind schwimmend und sehr beständig wegen Sandfestigkeit.**
Pumpenverkleidung, Eingangs und Ausgangskörper sowie das Rückschlagventil der Pumpen aus Edelstahl.
Wasser-oder olgekühlter Tauchmotor. Antriebswelle aus Edelstahl. IP 68 Schutz. Isol. Klasse F. Max Temperatur der Flüssigkeit: 35 °C. Max Sanddichte für den hydraulischen Pumpenteil 180 gr/m^3.
Die Pumpen sind auch mit Wechsellastfrequenz-Inverter lieferbar.

Modello Model Modèle Modell	Potenza Power Puissance Pferdestärke		Tensione Voltage Bobinage Spannung	A	Nr. stadi N. stages N. étages Stufenzahl	Prevalenza - Head - Hauteur - Förderhöhe (m)							
WELL S3	HP	kW	V-Hz-ph	A.	N.	Portata - Capacity - Débit - Fördermenge (l/min) **0**	**10**	**20**	**25**	**30**	**35**	**40**	**50**
WELL S3-50	0,5	0,37	230-50-1 400-50-3	3,6 1,8	7	44	42	40	38	35	32	29	20
WELL S3-75	0,75	0,55	230-50-1 400-50-3	4,7 2,0	10	70	67	62	59	54	50	44	30
WELL S3-100	1,0	0,75	230-50-1 400-50-3	5,9 2,5	14	93	90	84	80	75	69	62	45
WELL S3-150	1,5	1,1	230-50-1 400-50-3	8,3 3,4	20	140	135	125	118	110	101	90	60
WELL S4	HP	kW	V-Hz-ph	A.	N.	Portata - Capacity - Débit - Fördermenge (l/min) **0**	**10**	**20**	**30**	**40**	**50**	**60**	**70**
WELL S4-75	0,75	0,55	230-50-1 400-50-3	4,7 2,0	8	52	50	47	43	39	32	25	16
WELL S4-100	1,0	0,75	230-50-1 400-50-3	5,9 2,5	11	70	69	66	62	57	50	39	23
WELL S4-150	1,5	1,1	230-50-1 400-50-3	8,3 3,4	16	103	100	95	88	80	68	52	30
WELL S4-200	2,0	1,5	230-50-1 400-50-3	10,7 4,8	21	140	137	132	125	113	99	78	47
WELL S6	HP	kW	V-Hz-ph	A.	N.	Portata - Capacity - Débit - Fördermenge (l/min) **0**	**15**	**30**	**45**	**60**	**75**	**90**	**100**
WELL S6-100	1,0	0,75	230-50-1 400-50-3	5,9 2,5	9	60	59	57	52	43	34	20	13
WELL S6-150	1,5	1,1	230-50-1 400-50-3	8,3 3,4	14	97	94	88	80	69	54	34	23
WELL S6-200	2,0	1,5	230-50-1 400-50-3	10,7 4,8	18	120	118	113	105	93	75	50	36
WELL S6-300	3,0	2,2	230-50-1 400-50-3	15,2 6,1	27	176	170	160	147	128	105	69	42
WELL S6-400	4,0	3,0	400-50-3	7,1	35	228	225	214	199	174	140	88	57
WELL S6-550	5,5	4,0	400-50-3	9,2	48	324	310	289	260	226	180	117	75
WELL S9	HP	kW	V-Hz-ph	A.	N.	Portata - Capacity - Débit - Fördermenge (l/min) **0**	**20**	**40**	**60**	**80**	**100**	**120**	**140**
WELL S9-150	1,5	1,1	230-50-1 400-50-3	8,3 3,4	10	60	56	52	47	40	33	24	13
WELL S9-200	2,0	1,5	230-50-1 400-50-3	10,7 4,8	14	89	85	78	73	62	52	39	24
WELL S9-300	3,0	2,2	230-50-1 400-50-3	15,2 6,1	20	124	118	111	102	90	79	62	39
WELL S9-400	4,0	3,0	400-50-3	7,1	27	168	157	146	133	117	100	79	52
WELL S9-550	5,5	4,0	400-50-3	9,2	36	221	208	196	181	162	140	112	74
WELL S9-750	7,5	5,5	400-50-3	12,3	49	302	288	269	246	220	190	151	96
WELL S12	HP	kW	V-Hz-ph	A.	N.	Portata - Capacity - Débit - Fördermenge (l/min) **0**	**50**	**75**	**100**	**125**	**150**	**175**	**200**
WELL S12-200	2,0	1,5	230-50-1 400-50-3	10,7 4,8	8	53	50	48	43	41	37	31	25
WELL S12-300	3,0	2,2	230-50-1 400-50-3	15,2 6,1	13	81	78	75	69	64	57	45	33
WELL S12-400	4,0	3,0	400-50-3	7,1	17	110	107	100	94	85	74	61	44
WELL S12-550	5,5	4,0	400-50-3	9,2	23	148	140	133	124	113	98	80	60
WELL S12-750	7,5	5,5	400-50-3	12,3	32	202	191	181	169	156	137	113	83
WELL S24	HP	kW	V-Hz-ph	A.	N.	Portata - Capacity - Débit - Fördermenge (l/min) **0**	**100**	**150**	**200**	**250**	**300**	**350**	**400**
WELL S24-400	4,0	3,0	400-50-3	7,1	11	67	55	50	43	37	29	22	13
WELL S24-550	5,5	4,0	400-50-3	9,2	15	93	80	73	65	55	46	34	21
WELL S24-750	7,5	5,5	400-50-3	12,3	20	124	117	97	87	75	62	49	34
WELL S24-1000	10,0	7,5	400-50-3	16,4	26	160	138	126	112	99	84	68	50

*On request other voltages are available

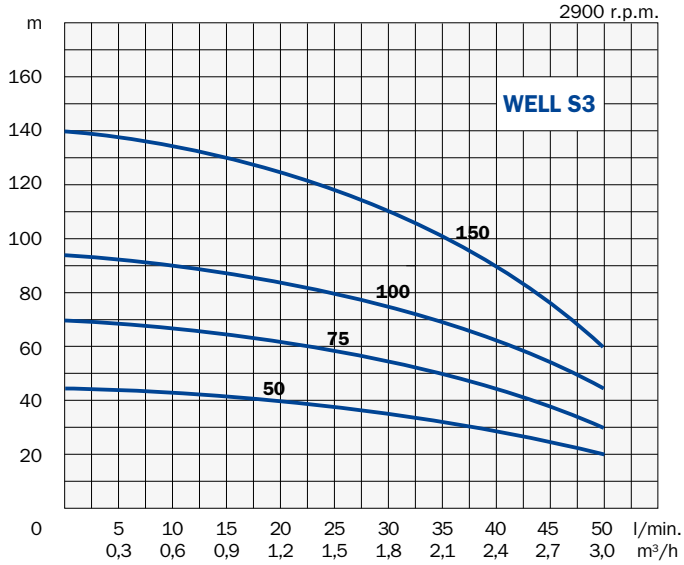
2900 r.p.m.
m
WELL S3
150
100
75
50
l/min.
m³/h

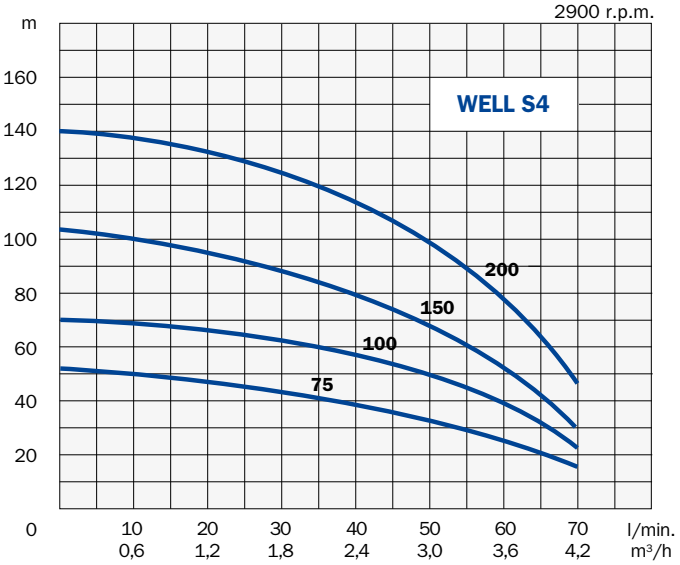
2900 r.p.m.
m
WELL S4
200
150
100
75
l/min.
m³/h

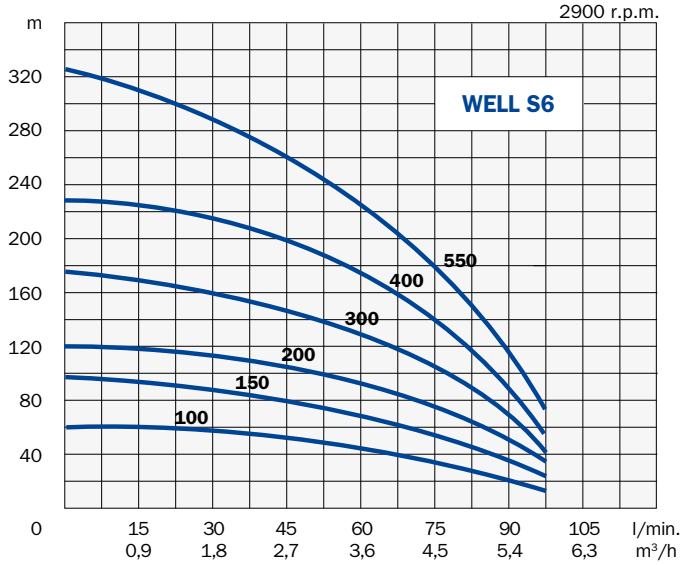
2900 r.p.m.
m
WELL S6
550
400
300
200
150
100
l/min.
m³/h

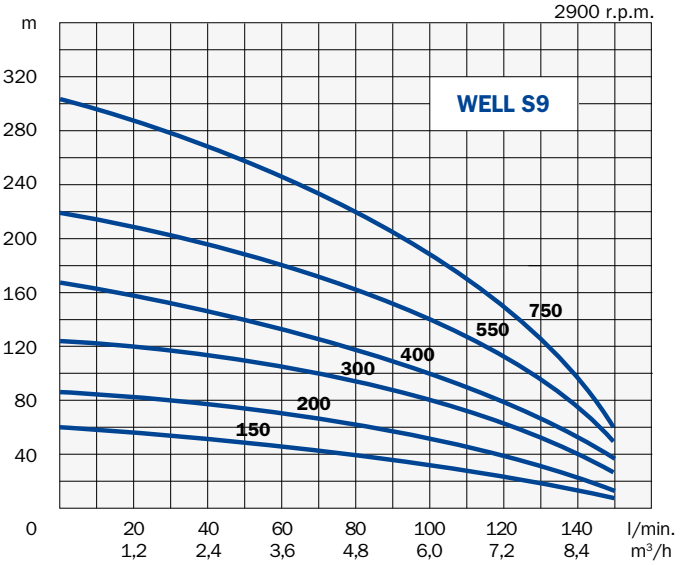
2900 r.p.m.
m
WELL S9
750
550
400
300
200
150
l/min.
m³/h

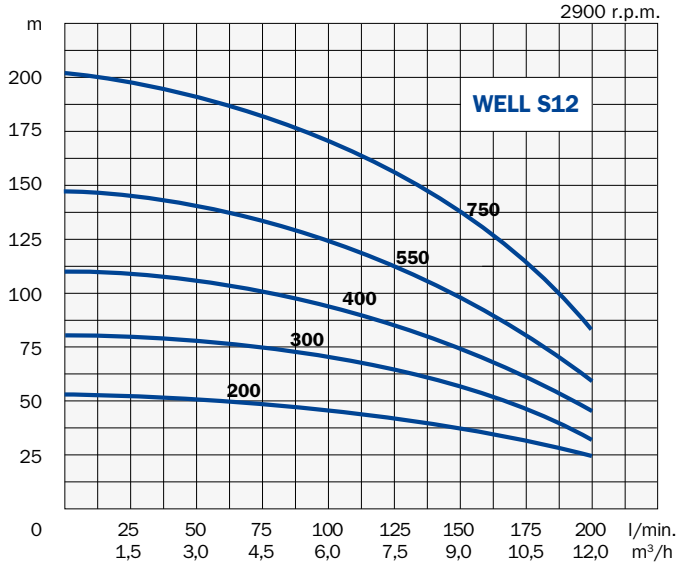
2900 r.p.m.
m
WELL S12
750
550
400
300
200
l/min.
m³/h

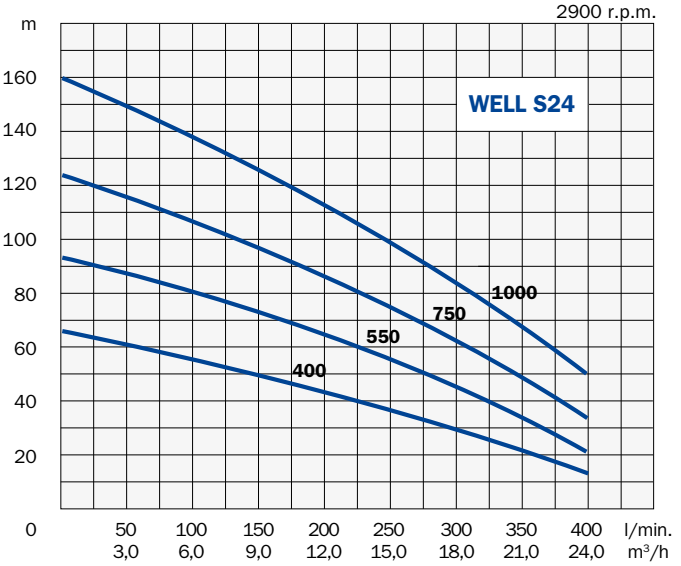
2900 r.p.m.
m
WELL S24
1000
750
550
400
l/min.
m³/h

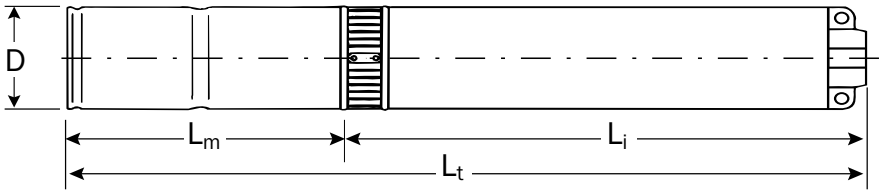

Modello Model Modèle Modell	Tensione Voltage Bobinage Spannung V-Hz-ph	Mandata Discharge Refoulement Druck-Seite	Dimensioni Dimensions Masstabelle mm				Peso - Weight - Poids - Gewicht kg		
			D	L_m	L_i	L_t	Motor Motor Moteur Motor	Pompa Pump Pompe Pumpe	Totale Total Totale Total
WELL S3-50	230-50-1 400-50-3	1”1/4 - DN 32	98 (4”)	350	271	583	6,5	2,8	9,3
WELL S3-75	230-50-1 400-50-3	1”1/4 - DN 32	98 (4”)	370	324	656	7,0	3,3	10,3
WELL S3-100	230-50-1 400-50-3	1”1/4 - DN 32	98 (4”)	395	394	751	8,5	3,9	12,4
WELL S3-150	230-50-1 400-50-3	1”1/4 - DN 32	98 (4”)	425 410	499	886 871	10,0 9,5	4,9	14,9 14,4
WELL S4-75	230-50-1 400-50-3	1”1/4 - DN 32	98 (4”)	370	289	621	7,0	2,9	9,9
WELL S4-100	230-50-1 400-50-3	1”1/4 - DN 32	98 (4”)	395	342	699	8,5	3,4	11,9
WELL S4-150	230-50-1 400-50-3	1”1/4 - DN 32	98 (4”)	425 410	430	817 802	10,0 9,5	4,2	14,2 13,7
WELL S4-200	230-50-1 400-50-3	1”1/4 - DN 32	98 (4”)	475 425	519	956 906	11,5 10,0	5,0	16,5 15,0
WELL S6-100	230-50-1 400-50-3	1”1/4 - DN 32	98 (4”)	395	344	701	8,5	3,3	11,8
WELL S6-150	230-50-1 400-50-3	1”1/4 - DN 32	98 (4”)	425 410	452	839 824	10,0 9,5	4,1	14,1 13,6
WELL S6-200	230-50-1 400-50-3	1”1/4 - DN 32	98 (4”)	475 425	538	975 925	11,5 10,0	4,7	16,2 14,7
WELL S6-300	230-50-1 400-50-3	1”1/4 - DN 32	98 (4”)	520 475	767	1249 1204	15,0 11,5	6,2	21,2 17,7
WELL S6-400	400-50-3	1”1/4 - DN 32	98 (4”)	489	934	1384	15,0	7,9	22,9
WELL S6-550	400-50-3	1”1/4 - DN 32	98 (4”)	544	1253	1758	20,0	9,9	29,9
WELL S9-150	230-50-1 400-50-3	2” - DN 50	98 (4”)	425 410	483	870 855	10,0 9,5	4,6	14,6 14,1
WELL S9-200	230-50-1 400-50-3	2” - DN 50	98 (4”)	475 425	607	1044 994	11,5 10,0	5,7	17,2 15,7
WELL S9-300	230-50-1 400-50-3	2” - DN 50	98 (4”)	520 475	831	1313 1268	15,0 11,5	7,5	22,5 19,0
WELL S9-400	400-50-3	2” - DN 50	98 (4”)	489	1048	1498	15,0	9,6	24,6
WELL S9-550	400-50-3	2” - DN 50	98 (4”)	544	1318	1823	15,2	12,2	27,4
WELL S9-750	400-50-3	2” - DN 50	98 (4”)	627	1802	2391	20,0	15,9	35,9
WELL S12-200	230-50-1 400-50-3	2” - DN 50	98 (4”)	475 425	418	855 805	11,5 10,0	4,0	15,5 14,0
WELL S12-300	230-50-1 400-50-3	2” - DN 50	98 (4”)	520 475	573	1055 1010	15,0 11,5	5,5	20,5 17,0
WELL S12-400	400-50-3	2” - DN 50	98 (4”)	489	697	1147	15,0	6,6	21,6
WELL S12-550	400-50-3	2” - DN 50	98 (4”)	544	921	1426	15,2	8,4	23,6
WELL S12-750	400-50-3	2” - DN 50	98 (4”)	627	1238	1827	20,0	11,0	31,0
WELL S24-400	400-50-3	2” - DN 50	98 (4”)	489	880	1330	15,0	8,1	23,1
WELL S24-550	400-50-3	2” - DN 50	98 (4”)	544	1149	1654	15,2	10,5	25,7
WELL S24-750	400-50-3	2” - DN 50	98 (4”)	627	1489	2078	20,0	13,5	33,5
WELL S24-1000	400-50-3	2” - DN 50	98 (4”)	838	1810	2610	29,0	17,9	46,9

POMPE SOMMERSE RADIALI 6”
SUBMERGED RADIAL PUMPS 6”

Serie WELL R



IT Pompe sommerse adatte al prelievo di acqua pulita da pozzi profondi per uso civile, per irrigazioni a pioggia, per fontane e per molti altri impieghi. Ottimo rendimento.
Corpo di mandata e flangia di accoppiamento al motore in ottone. Giranti e diffusori in Noryl. Valvola di ritegno incorporata. Albero e camicia pompa in acciaio inox.
Motore sommerso a bagno d’acqua o a bagno d’olio con parasabbia. Tensione trifase, con protezione a cura dell’utente. Protezione IP 58. Isolamento classe F.
Contenuto massimo di sabbia 40 gr/m^3. Temperatura massima dell’acqua da pompare 35 °C.
Su richiesta possono essere fornite pompe con giranti e diffusori in acciaio inox.

GB Submerged pumps suitable to pump clean water from deep wells and tanks for domestic and industrial uses, as well as for irrigation and sprinkling systems. High performance.
Discharge casing and motor coupling flange in brass. Impellers and diffusers in Noryl. Built-in check valve. Shaft and pump housing in stainless steel.
Water or oil bathed submerged motor with sand slinger. Three-phase voltage: the pump must be protected by a fused remote isolator switch. Protection class IP 58. Insulation class F.
Max. contents of sand 40 gr/m^3. Max. temperature of pumped water 95 °F (35 °C).
On request it is possible to supply pumps with impellers and diffusers in stainless steel.

FR Pompes de forage pour pomper l’eau propre de puits profonds et de basins, pour la distribution d’eau dans les installations domestiques, pour les services industrielles, pour élever la pression du réseau hydrique et pour l’arrosage. Fonctionnement excellent.
Corps de refoulement et bride d’accouplement au moteur en laiton. Roues et diffuseurs en Noryl. Soupape de retenue incorporée. Arbre et chemise extérieure en acier inox.
Moteur lubrifié par eau ou par huile avec protection anti-sable. Bobinage triphasé avec protection par l’usager. Protection IP 58. Isolation classe F.
Contenu max. de sable 40 gr/m^3. Température max. de l’eau pompée 35 °C.
Pompes avec roues et diffuseurs en acier inox sur demande.

DE Unterwasserpumpen mit hoher Leistung zur Förderung von sauberem Wasser aus Tiefbrunnen. Verwendbar zur Hauswasserversorgung, für Springbrunnen, zur Bewässerung usw.
Auslaßgehäuse und Kupplungsflasch zum Motor aus Messing. Laufräder und Diffusoren aus Noryl. Rückschlagventil. Antriebswelle und Gehäusemantel aus rostfreiem Stahl.
Wasser-bzw. olgekühlter Tauchmotor mit Sandfilter. Dreiphasenspannung mit Motorvollschutz nach Benutzersorge. IP 58 Schutz. Isol. Klasse F.
Max. Sanddichte 40 Gr/m^3. Max. Wassertemperatur 35 °C.
Auf Wunsch können diese Pumpen auch mit Laufräder und Diffusoren aus rostfreiem Stahl geliefert werden.

Modello Model Modèle Modell	Potenza Power Puissance Pferdestärke		Tensione Voltage Bobinage Spannung	A	Nr. stadi N. stages N. étages Stufenzahl	Prevalenza - Head - Hauteur - Förderhöhe (m)								
						Portata - Capacity - Débit - Fördermenge (m^3/h)								
WELL R24	HP	kW	V-Hz-ph	A.	N.	**0**	**3**	**6**	**9**	**12**	**15**	**18**	**21**	**24**
WELL R24-1250	12,5	9,2	400-50-3	21,5	17	204	200	193	182	166	148	122	89	50
WELL R24-1500	15	11	400-50-3	23,7	21	252	251	240	232	213	186	158	118	70
WELL R24-1750	17,5	13	400-50-3	27,8	24	290	287	274	260	235	209	174	127	75
WELL R24-2000	20	15	400-50-3	30,4	28	336	326	315	290	271	238	199	150	87
						Portata - Capacity - Débit - Fördermenge (m^3/h)								
WELL R39	HP	kW	V-Hz-ph	A.	N.	**0**	**5**	**10**	**15**	**20**	**25**	**30**	**35**	**39**
WELL R39-550	5,5	4	400-50-3	8,8	4	58	54	52	48	42	36	27	19	12
WELL R39-1000	10	7,5	400-50-3	16,9	8	117	112	103	93	86	75	60	45	34
WELL R39-1500	15	11	400-50-3	23,7	12	174	166	154	140	125	112	87	70	50
WELL R39-2000	20	15	400-50-3	30,4	16	233	218	205	186	163	144	118	85	71
WELL R39-2500	25	18,5	400-50-3	38,3	20	295	282	264	239	214	189	156	115	90
WELL R39-3000	30	22	400-50-3	44,0	24	350	337	318	293	265	235	200	155	120
						Portata - Capacity - Débit - Fördermenge (m^3/h)								
WELL R48	HP	kW	V-Hz-ph	A.	N.	**0**	**6**	**12**	**18**	**24**	**30**	**36**	**42**	**48**
WELL R48-550	5,5	4	400-50-3	8,8	3	47	45	43	42	35	33	30	23	13
WELL R48-1000	10	7,5	400-50-3	16,9	5	75	73	71	68	63	57	48	36	22
WELL R48-1500	15	11	400-50-3	23,7	8	123	120	118	109	101	92	76	60	35
WELL R48-2500	25	18,5	400-50-3	38,3	12	180	175	165	158	140	127	115	80	53
WELL R48-3000	30	22	400-50-3	44,0	15	225	223	218	204	191	171	144	110	67
WELL R48-4000	40	30	400-50-3	62,0	20	300	298	287	272	252	228	190	145	87
WELL R48-5000	50	37	400-50-3	72,0	24	357	352	341	324	303	273	226	175	104

*On request other voltages are available

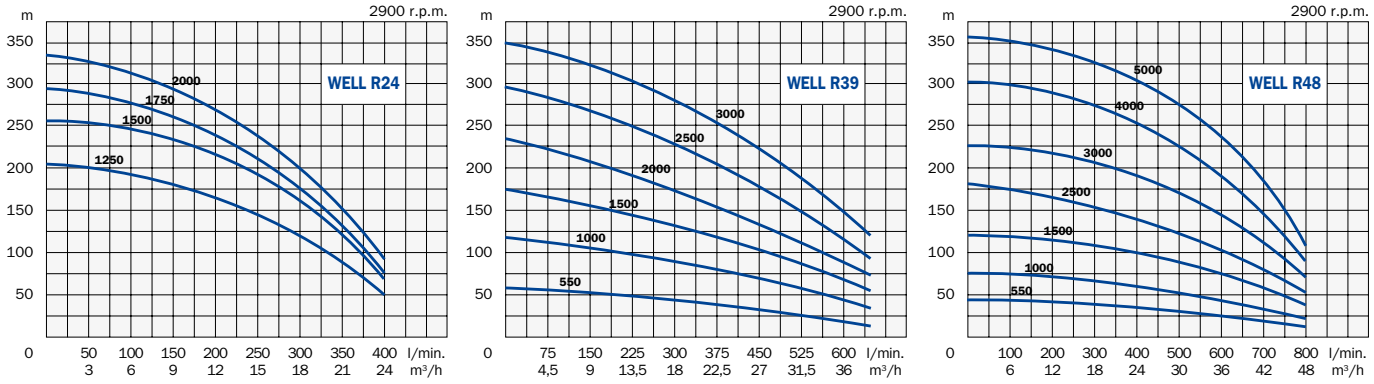

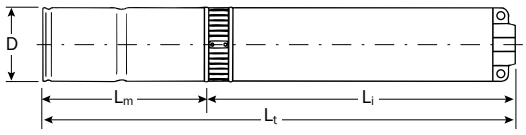

Modello Model Modèle Modell	Mandata Discharge Refoulement Druck-Seite	Dimension - Dimensions Masstabelle mm				Peso - Weight - Poids - Gewicht kg		
		D	L_m	L_i	L_t	Motor Motor Moteur Motor	Pompa Pump Pompe Pumpe	Totale Total Totale Total
WELL R24-1250	2”1/2 – DN 65	145 (6”)	673	1270	1870	45	25	70
WELL R24-1500	2”1/2 – DN 65	145 (6”)	773	1470	2170	48	28	76
WELL R24-1750	2”1/2 – DN 65	145 (6”)	773	1620	2320	50	30	80
WELL R24-2000	2”1/2 – DN 65	145 (6”)	833	1820	2580	54	33	87
WELL R39-550	2”1/2 – DN 65	145 (6”)	613	650	1190	32	14	46
WELL R39-1000	2”1/2 – DN 65	145 (6”)	673	880	1480	42	17	59
WELL R39-1500	2”1/2 – DN 65	145 (6”)	773	1105	1805	48	20	68
WELL R39-2000	2”1/2 – DN 65	145 (6”)	833	1335	2095	54	24	78
WELL R39-2500	2”1/2 – DN 65	145 (6”)	903	1615	2445	65	27	92
WELL R39-3000	2”1/2 – DN 65	145 (6”)	963	1840	2730	70	31	101
WELL R48-550	3” – DN 80	145 (6”)	613	600	1140	32	13	45
WELL R48-1000	3” – DN 80	145 (6”)	673	720	1320	42	16	58
WELL R48-1500	3” – DN 80	145 (6”)	773	900	1600	48	18	66
WELL R48-2500	3” – DN 80	145 (6”)	903	1145	1975	65	21	86
WELL R48-3000	3” – DN 80	145 (6”)	963	1325	2215	70	23	93
WELL R48-4000	3” – DN 80	145 (6”)	1103	1675	2705	90	28	118
WELL R48-5000	3” – DN 80	145 (6”)	1243	1915	3085	101	32	133

Serie JET INOX



80-100



5/120

IT Pompe autoadescanti ideali per impianti domestici e per irrigazione.
Alto rendimento. Aspirazione fino a 9 metri.
Corpo pompa in acciaio inox AISI 304. Diffusori in Noryl. Giranti in noryl. I modelli JET INOX hanno una sola girante, il modello JET 5/120 ha 5 giranti. Tenuta meccanica in ceramica/grafite. Motore chiuso autoventilato. Albero in acciaio inox. Tensione monofase con protezione termica incorporata. Protezione IP 44. Isolamento classe F. Temperatura massima dell'acqua da pompare: 35 °C per la serie JET INOX, 40 °C per il modello JET 5/120.

GB Self-priming pumps suitable for the raising and the distribution of water in domestic plants and for small irrigation systems.
High performance. Suction head up to 9 meters depth.
Pump body in stainless steel AISI 304. Diffusers in Noryl. Impellers in noryl. Models JET INOX have an unique impeller, the model JET 5/120 has 5 impellers. Mechanical seal in ceramic/carbon. Closed self-ventilated motor. Shaft in stainless steel. Single-phase voltage with built-in motor protector. Protection class IP 44. Insulation class F. Max. temperature of pumped water: 95 °F (35 °C) for series JET INOX, 104 °F (40°C) for model JET 5/120.

FR Pompes autoamorçantes indiquées pour la distribution d'eau dans les installations domestiques et pour de petites irrigations.
Rendement élevé. Sécurité de fonctionnement. Aspiration jusqu'à 9 mètres de profondeur.
Corps de pompe en acier inox AISI 304. Diffuseurs en Noryl. Roues en noryl. Les modèles JET INOX ont une roue unique, le modèle JET 5/120 a 5 turbines. Garniture mécanique en céramique/graphite. Moteur enfermé avec ventilation extérieure. Arbre en acier inox. Bobinage monophasé avec protection thermique incorporée. Protection IP 44. Isolation classe F. Température max. de l'eau pompée: 35 °C pour la série JET INOX, 40 °C pour le modèle JET 5/120.

DE Selbstansaugende Pumpen zur Hauswasserversorgung, zur Bewässerung usw. Hohe Förderleistung. Sicher im Betrieb. Manometrische Saughöhe: 9 Meter.
Pumpengehäuse aus rostfreiem Stahl AISI 304. Diffusoren aus Noryl. Laufrader aus Noryl. Die Modelle JET INOX verfügen über ein einzigartiges Laufrad, das Modell JET 5/120 hat 5 Laufräder. Keramik/Graphit Gleitringdichtung. Antriebswelle aus rostfreiem Stahl. Einphasenspannung mit thermischen Motorschutz. IP 44 Schutz. Isol. Klasse F. Max. Temperatur der Flüssigkeit: 35 °C bei den Modellen JET INOX, 40 °C bei den Modell JET 5/120.

Modello Model Modèle Modell	Potenza Power Puissance Pferdestärke		Tensione Voltage Bobinage Spannung	A	Portata - Capacity - Débit - Fördermenge (l/min)								
	HP	kW	V-Hz-ph		0	10	20	30	40	50	60	70	80
					Prevalenza - Head - Hauteur - Förderhöhe (m)								
JET 80 INOX	0,8	0,59	230-50-1	3,8	42	37	29	21	10				
JET 100 INOX	1	0,75	230-50-1	4,8	51	45	37	28	19	7			
JET 5-120	1,2	0,9	230-50-1	6,0	58	57	55	53	50	45	40	34	23

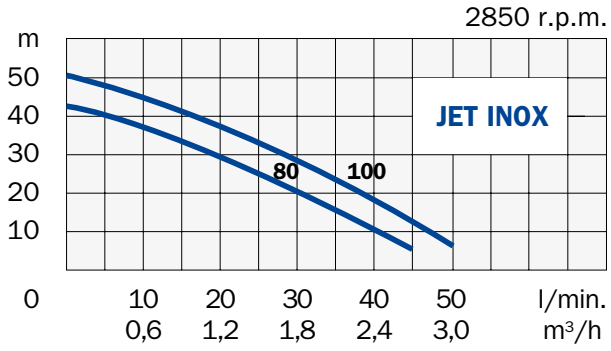

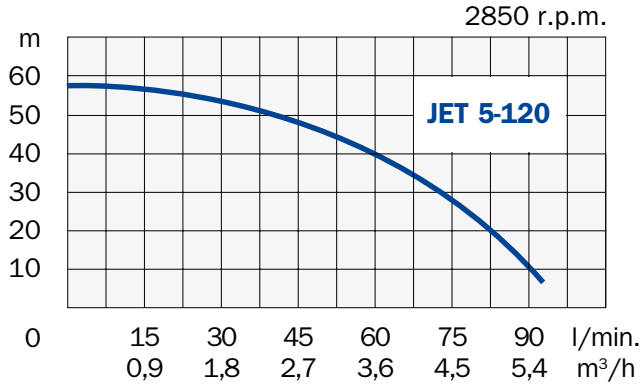

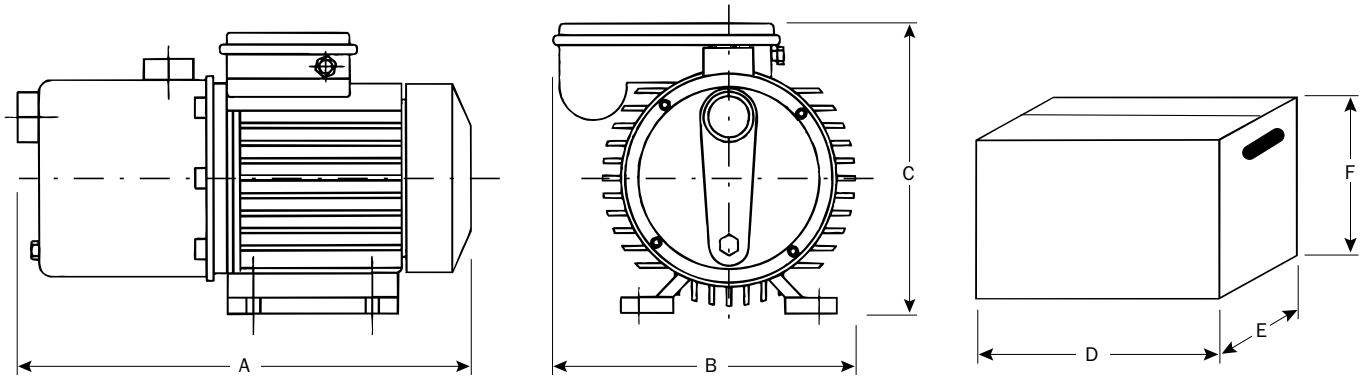

Modello Model Modèle Modell	Aspirazione Suction Aspiration Saug-Seite	Mandata Discharge Refoulement Druck-Seite	Dimensioni - Dimensions - Masstabelle mm						Peso Weight Poids Gewicht
			A	B	C	D	E	F	kg
JET 80 INOX	1" - DN 25	1" - DN 25	366	200	220	375	210	250	7
JET 100 INOX	1" - DN 25	1" - DN 25	366	200	220	375	210	250	9
JET 5-120	1" - DN 25	1" - DN 25	415	206	212	450	210	240	13

Serie SUPERJET



100



150-300

IT Pompe autoadescanti ideali per impianti domestici e industriali, per lavaggi con getti e giardinaggio.
Robusta costruzione. Alto rendimento. Portate elevate. Servizio continuo. Aspirazione fino a 9 metri.
Corpo pompa e supporto in ghisa. Girante in ottone. Tenuta meccanica in ceramica/grafite. Motore chiuso autoventilato. Albero in acciaio inox AISI 416.
Tensione monofase con protezione termica incorporata; tensione trifase con protezione a cura dell'utente.
IP 44 sul modello SUPERJET 100, IP 55 sui modelli superiori. Isolamento classe F. Temperatura massima dell'acqua 50 °C.

GB Self-priming pumps suitable for domestic and industrial plants, for gardening, for washing with water jet. Heavy duty construction. High performance. High deliveries. Continuous service. Suction head up to 9 meters depth.
Pump body and pump support in cast iron. Impeller in brass. Mechanical seal in ceramic/carbon. Closed self-ventilated motor. Shaft in stainless steel AISI 416.
Single-phase voltage pumps with built-in motor protector. The three-phase voltage pumps must be protected by a fused remote isolator switch.
IP 44 on model SUPERJET 100, IP 55 on other models. Insulation class F. Max. water temperature 122 °F (50 °C).

FR Pompes autoamorçantes indiquées pour la distribution d'eau dans les installations domestiques et industrielles, pour lavages à jet d'eau, pour arrosage, etc. Construction robuste. Rendement élevé. Débits élevés. Aspiration jusqu'à 9 mètres de profondeur.
Corps de pompe et support en fonte. Roue en laiton. Garniture mécanique en céramique/graphite. Moteur enfermé avec ventilation extérieure. Arbre en acier inox AISI 416.
Bobinage monophasé avec protection thermique incorporée; bobinage triphasé avec protection par l'usager.
IP 44 sur le modèle SUPERJET 100; IP 55 sur les autres modèles. Isolation classe F. Température max. de l'eau 50 °C.

DE Selbstansaugende Pumpen zur Hauswasserversorgung, zur Bewässerung usw.
Die Pumpen sind aus hochwertigen Materialien hergestellt und haben eine sehr hohe Förderleistung. Manometrische Saughöhe bis zu 9 Meter.
Pumpengehäuse aus Grauguß. Laufrad aus Messing. Keramik/Graphit Gleitringdichtung. Antriebswelle aus rostfreiem Stahl AISI 416.
Einphasenspannung mit thermischen Motorschutz; Dreiphasenspannung mit Motorvollschutz nach Benutzersorge.
IP 44 Schutz beim Modell SUPERJET 100, IP 55 Schutz bei allen anderen Modellen.
Isol. Klasse F. Max Temperatur der Flüssigkeit: 50 °C.

Modello Model Modèle Modell	Potenza Power Puissance Pferdestärke		Tensione Voltage Bobinage Spannung	A	Portata - Capacity - Débit - Fördermenge (l/min)							
	HP	kW	V-Hz-ph		0	20	40	60	80	100	120	140
					Prevalenza - Head - Hauteur - Förderhöhe (m)							
SUPERJET 100	1	0,75	230-50-1	4,5	43	36	24	3				
SUPERJET 150	1,5	1,1	230-50-1	8,5	50	46	40	35	28	20	11	
			230/400-50-3	8,0/4,6								
SUPERJET 200	2	1,5	230-50-1	9,4	56	52	47	42	35	28	19	
			230/400-50-3	8,5/4,9								
SUPERJET 300	3	2,2	230-50-1	11,9	62	57	53	48	42	35	26	15
			230/400-50-3	8,7/5,0								

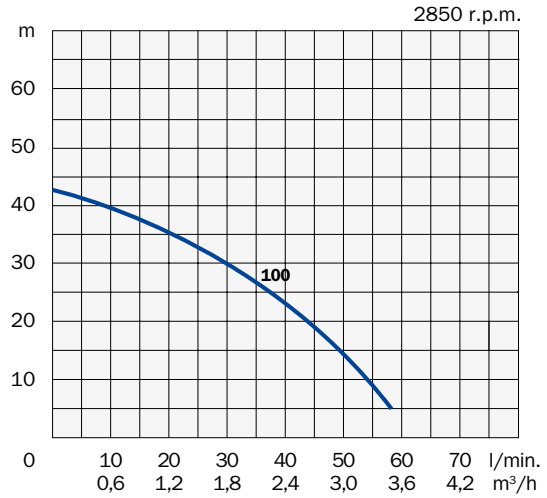

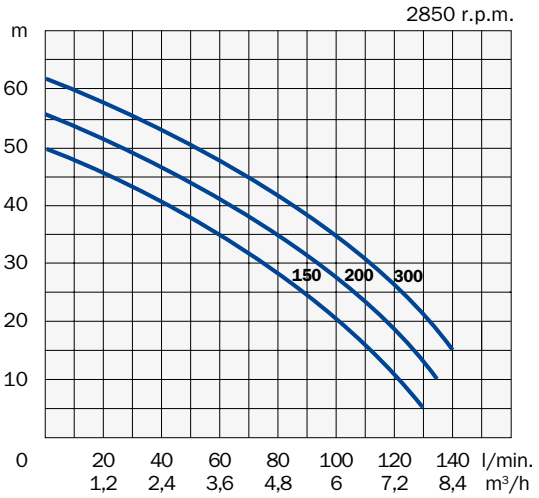

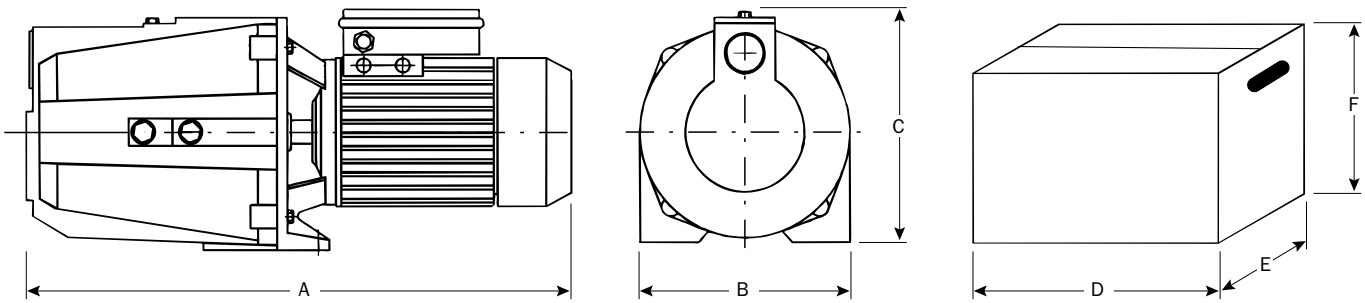

Modello Model Modèle Modell	Aspirazione Suction Aspiration Saug-Seite	Mandata Discharge Refoulement Druck-Seite	Dimensioni - Dimensions - Masstabelle mm						Peso Weight Poids Gewicht
			A	B	C	D	E	F	kg
SUPERJET 100	1" - DN 25	1" - DN 25	425	185	200	440	220	240	17
SUPERJET 150	1"1/2 - DN 40	1"1/4 - DN 32	555	221	242	600	260	275	32
SUPERJET 200	1"1/2 - DN 40	1"1/4 - DN 32	555	221	242	600	260	275	33
SUPERJET 300	1"1/2 - DN 40	1"1/4 - DN 32	555	221	242	600	260	275	34

POMPE PERIFERICHE
PERIPHERAL PUMPS

Serie P

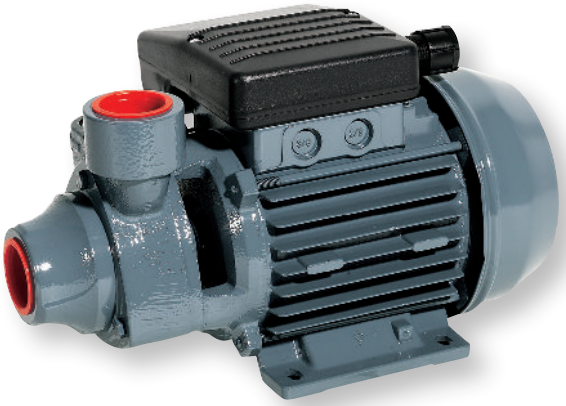

50-80

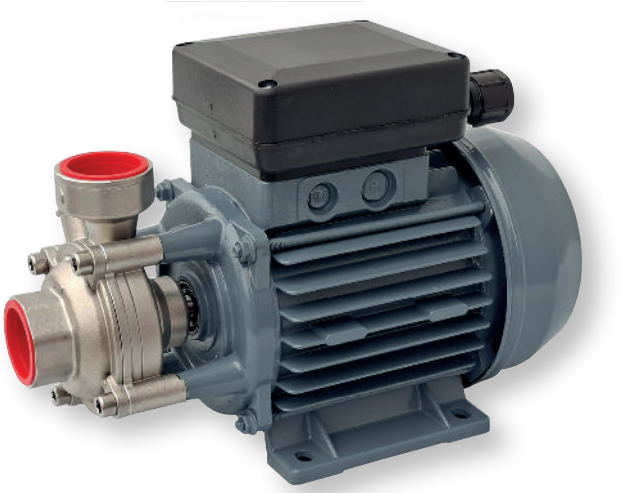

50 SS 316

IT Pompe periferiche particolarmente adatte per impianti domestici, per piccole irrigazioni, per usi industriali, ecc. Aspirazione fino a 3 metri.
Corpo pompa in ghisa o in acciaio AISI 316. Girante in ottone ad alette radiali. Tenuta meccanica in ceramica/grafite. Motore chiuso autoventilato. Albero in acciaio inox. Protezione IP44 per versione in ghisa, IP55 per versione acciaio. Isolamento classe F. Temperatura massima dell'acqua da pompare 50 °C. Il modello P 50 SS 316, è particolarmente utilizzato nell'industria lattiero-casearia per il lavaggio degli impianti di produzione con detergenti.
Il modello P 50 SS 316 è disponibile anche con girante in materiale plastico per liquidi chimicamente aggressivi o con tenuta in VITON per pompare acqua calda fino ad 80 °C.

GB Peripheral pumps suitable for domestic plants, for small irrigation systems, for industrial uses, etc. Suction head up to 3 meters depth.
Pump body in cast iron or in stainless steel AISI 316. Impeller in brass with radial blades. Mechanical seal in ceramic/carbon. Closed self-ventilated motor. Shaft in stainless steel. Protection class IP44 for cast-iron version, IP55 for stainless steel version. Insulation class F. Max. temperature of pumped water 122 °F (50 °C). The model P 50 SS 316 is mainly uses in the dairy industry for the production plants cleansing with detergents.
The model P 50 SS 316 is also available with a plastic impeller for chemically aggressive liquids or with a VITON mechanical seal for pumping hot water up to 176 °F (80 °C).

FR Pompes périphériques pour la distribution d'eau dans les installations domestiques, pour arrosage de jardins, etc. Aspiration jusqu'à 3 mètres de profondeur
Corps de pompe en fonte ou en acier inox AISI 316. Roue en laiton avec ailettes radiales. Garniture mécanique en céramique/graphite. Moteur enfermé avec ventilation extérieure. Arbre en acier inox. Protection IP44 pour la version en fonte, IP55 pour acier inox. Isolation classe F. Température max. de l'eau pompée 50 °C. Le modèle P 50 SS 316 est particulièrement employé dans l'industrie laitier-fromager pour le lavage des machines.
Le modèle P 50 SS 316 est également disponible avec une roue en plastique pour les liquides chimiquement agressifs ou avec garniture mécanique en VITON pour pomper de l'eau chaude jusqu'à 80 °C.

DE Wirbelpumpen mit Peripheralrad. Geeignet zur Hauswasserversorgung, zum industriellen Einsatz usw., sowohl im Dauerbetrieb, als auch im intermitierenden Betrieb. Manometrische Saughöhe bis zu 3 Meter.
Pumpengehäuse aus Grauguß oder rostfreiem Stahl AISI 316 lieferbar. Laufrad aus Messing. Gleitringdichtung aus Keramik/Graphit. Antriebswelle aus rostfreiem Stahl. Schutz. IP44 für die Grauguß-Ausführung, IP55 für die Stahlausführung Isol. Klasse F. Max. Temperatur der Flüssigkeit: 50 °C. Das Modell P 50 SS 316 ist für die Wäsche von Betriebsanlagen des Molkereien empfohlen.
Das Modell P 50 SS 316 ist auch mit einem Kunststofflaufrad für chemisch aggressive Flüssigkeiten oder mit einer VITON-Dichtung zum Fördern von Heißwasser bis 80 °C erhältlich.

Modello Model Modèle Modell	Potenza Power Puissance Pferdestärke		Tensione Voltage Bobinage Spannung	A	Portata - Capacity - Débit - Fördermenge (l/min)						
	HP	kW	V-Hz-ph		0	8	16	24	32	40	48
					Prevalenza - Head - Hauteur - Förderhöhe (m)						
P 50	0,5	0,37	230-50-1	2,7	30	24	17	10	3		
P 80	0,8	0,59	230-50-1	5,2	55	48	39	30	22	14	6
P 50 SS 316	0,5	0,37	230-50-1	2,7	30	24	17	10	3		

*On request other voltages are available

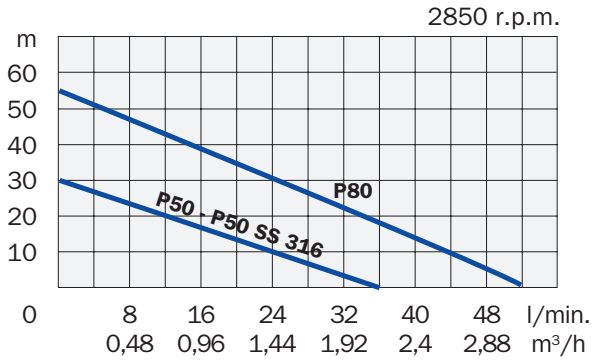

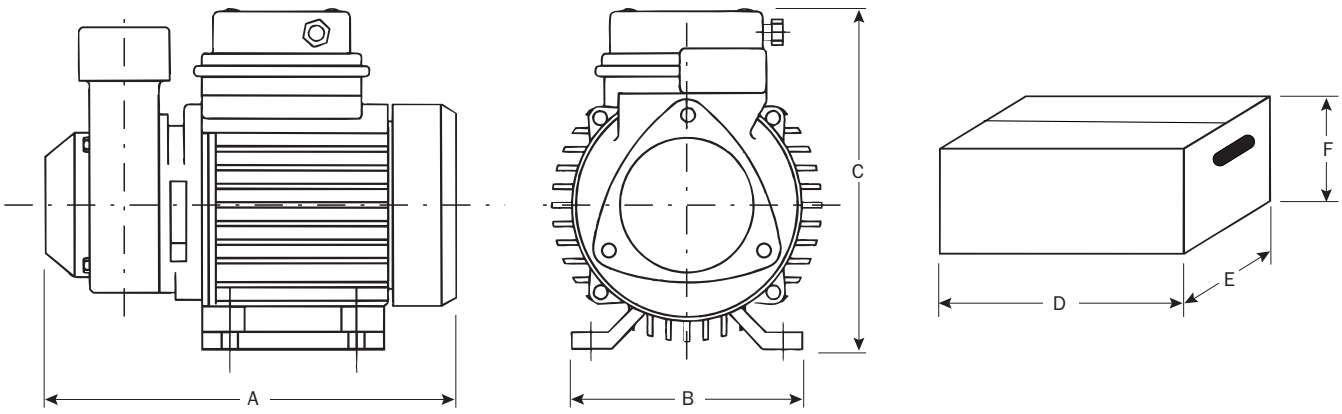

Modello Model Modèle Modell	Aspirazione Suction Aspiration Saug-Seite	Mandata Discharge Refoulement Druck-Seite	Dimensioni - Dimensions - Masstabelle mm						Peso Weight Poids Gewicht
			A	B	C	D	E	F	kg
P 50	1" - DN 25	1" - DN 25	255	120	170	285	170	170	6,5
P 80	1" - DN 25	1" - DN 25	295	160	175	310	175	215	9,2
P 50 SS 316	1" - DN 25	1" - DN 25	250	120	170	290	180	200	5

POMPE CENTRIFUGHE MONOGIRANTI
SINGLE-STAGE CENTRIFUGAL PUMPS

Serie C



IT Pompe centrifughe per la distribuzione d'acqua negli impianti domestici e per le piccole irrigazioni. Aspirazione fino a 3 metri.
Corpo pompa in ghisa. Girante in noryl nei modelli fino a 1 HP; in ottone per potenze superiori. Tenuta meccanica in ceramica/grafite. Motore chiuso autoventilato. Albero in acciaio inox AISI 416.
Tensione monofase con protezione termica incorporata; tensione trifase con protezione a cura dell'utente.
Protezione IP 44. Isolamento classe F. Temperatura massima dell'acqua da pompare 50 °C per i modelli fino ad 1HP; 70 °C per i modelli superiori.

GB Centrifugal pumps suitable for the raising and the distribution of water in domestic plants and for a lot of jobs around the house and farm. Suction head up to 3 meters depth.
Pump body in cast iron. Impeller in noryl on models up to 0.75kW; in brass on other models. Mechanical seal in ceramic/carbon. Closed self-ventilated motor. Shaft in stainless steel AISI 416.
Single-phase voltage with built-in motor protector. The three-phase pump must be protected by a fused remote isolator switch.
Protection class IP 44. Insulation class F. Max. temperature of pumped water 122 °F (50 °C) for models up to 0.75kW, 158 °F (70 °C) for bigger models.

FR Pompes centrifuges indiquées pour la distribution d'eau dans les installations domestiques et pour plusieurs d'autres emplois autour des maisons, chalets et fermes. Aspiration jusqu'à 3 mètres de profondeur.
Corps de pompe en fonte. Roue en noryl sur les modèles jusqu'à 1 CV; en laiton sur les autres modèles. Garniture mécanique en céramique/graphite. Moteur enfermé avec ventilation extérieure. Arbre en acier inox AISI 416.
Bobinage monophasé avec protection thermique incorporée; bobinage triphasé avec protection par l'usager.
Protection IP 44. Isolation classe F. Température max. de l'eau pompée 50 °C dans les modelés jusqu'à 1CV, 70 °C dans les autres modelés.

DE Kreiselpumpen zur Hauswasserversorgung und für Bewässerungsanlagen. Manometrische Saughöhe bis zu 3 Meter.
Pumpengehäuse aus Grauguß. Laufrad aus Noryl bei Pumpen bis zu einer Leistung von 1 HP; aus Messing bei Pumpen mit höherer Leistung. Keramik/Graphit Gleitringdichtung. Antriebswelle aus rostfreiem Stahl AISI 416.
Einphasenspannung mit thermischen Motorschutz; Dreiphasenspannung mit Motorvollschutz nach Benutzersorge.
IP 44 Schutz. Isol. Klasse F. Max. Temperatur der Flüssigkeit: 50 °C bei den Modellen bis zu 1HP, 70 °C bei allen anderen Modellen.

Modello Model Modèle Modell	Potenza Power Puissance Pferdestärke		Tensione Voltage Bobinage Spannung	A	Portata - Capacity - Débit - Fördermenge (l/min)								
					0	20	40	80	120	160	200	240	280
	HP	kW	V-Hz-ph		Prevalenza - Head - Hauteur - Förderhöhe (m)								
C 50	0,5	0,37	230-50-1 230/400-50-3	3,0 1,8/1,0	24	22	20	10					
C 75	0,75	0,55	230-50-1 230/400-50-3	4,5 2,6/1,5	29	27	25	16					
C 100	1	0,75	230-50-1 230/400-50-3	5,2 3,2/1,8	32	31	29	22					
C 150	1,5	1,1	230-50-1 230/400-50-3	8,9 4,8/3,0	40	39	37	33	27				
C 200	2	1,5	230-50-1 230/400-50-3	11,9 6,4/3,8	48	47	45	42	35				
C 300	3	2,2	230/400-50-3	9,2/5,2	55	54	51	46	40				
C 400	4	3	230/400-50-3	14,0/8,0	47	46	46	45	44	43	41	39	35
C 550	5,5	4	230/400-50-3	17,0/10,0	57	56	56	56	55	54	53	50	48

*On request other voltages are available

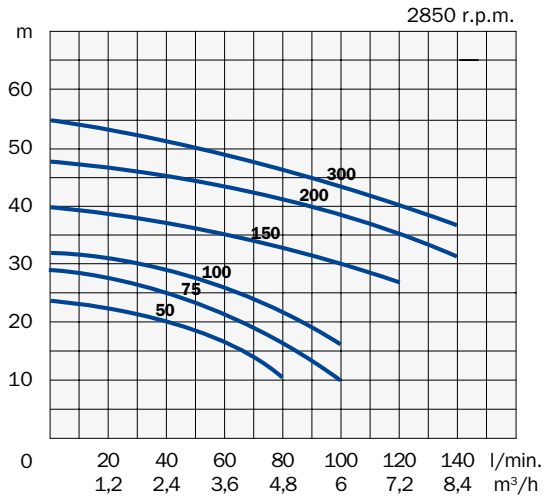

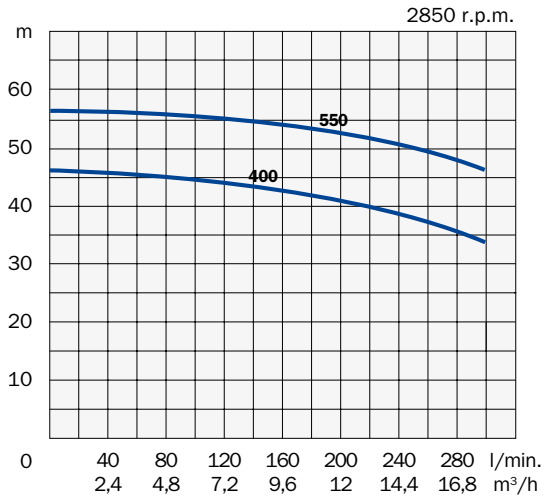

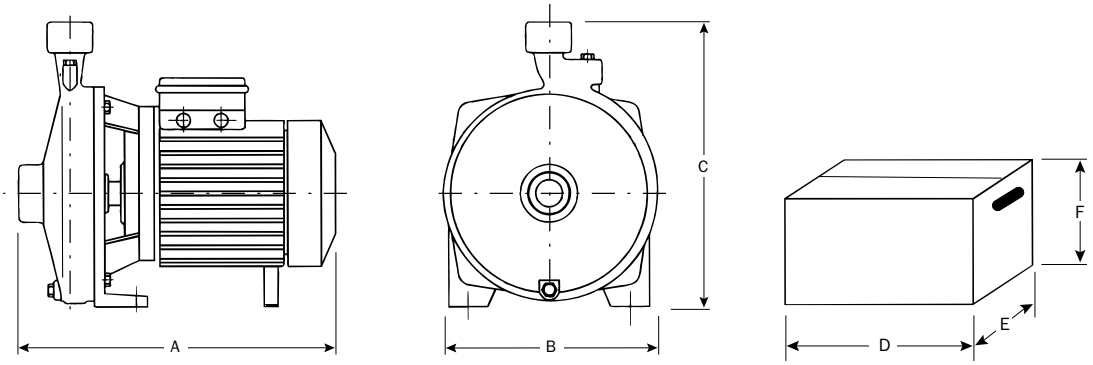

Modello Model Modèle Modell	Aspirazione Suction Aspiration Saug-Seite	Mandata Discharge Refoulement Druck-Seite	Dimensioni - Dimensions - Masstabelle mm						Peso Weight Poids Gewicht
			A	B	C	D	E	F	kg
C 50	1" - DN 25	1" - DN 25	265	175	230	290	190	250	9
C 75	1" - DN 25	1" - DN 25	315	180	250	320	210	270	13
C 100	1" - DN 25	1" - DN 25	315	180	250	320	210	270	14
C 150	1"1/4 - DN 32	1" - DN 25	360	230	300	385	235	320	20
C 200	1"1/4 - DN 32	1" - DN 25	360	230	300	385	235	320	24
C 300	1"1/4 - DN 32	1" - DN 25	360	230	300	385	235	320	25
C 400	2" - DN 50	1"1/4 - DN 32	450	250	320	470	285	355	36
C 550	2" - DN 50	1"1/4 - DN 32	450	250	320	470	285	355	38

POMPE CENTRIFUGHE BIGIRANTI
TWO-STAGES CENTRIFUGAL PUMPS

Serie 2C



IT Pompe bigiranti particolarmente adatte per la distribuzione d'acqua negli impianti domestici. Si prestano bene anche alla distribuzione d'acqua a mezzo di gruppi di pressurizzazione. Robusta costruzione. Alto rendimento. Aspirazione fino a 3 metri. Corpo pompa in ghisa. Giranti in ottone. Tenuta meccanica in ceramica/grafite. Motore chiuso autoventilato. Albero in acciaio inox AISI 304.
Tensione monofase con protezione termica incorporata; tensione trifase con protezione a cura dell'utente.
Protezione IP 44. Isolamento classe F. Temperatura massima dell'acqua da pompare 70 °C.

GB Two-stages pumps suitable for the raising and the distribution of water in houses, hotels and farms. They are also suitable for the distribution of water by means of pressure systems. Heavy duty construction. High performance. Suction head up to 3 meters depth.
Pump body in cast iron. Impellers in brass. Mechanical seal in ceramic/carbon. Closed self-ventilated motor. Shaft in stainless steel AISI 304.
Single-phase voltage with built-in motor protector. The three-phase pumps must be protected by a fused remote isolator switch.
Protection class IP 44. Insulation class F. Max. temperature of pumped water 158 °F (70 °C).

FR Pompes à deux roues indiquées pour la distribution d'eau dans les installations domestiques. Elles sont conseillées aussi pour la distribution automatique d'eau au moyen de groupes hydrophores. Construction robuste. Rendement élevé. Aspiration jusqu'à 3 mètres de profondeur.
Corps de pompe en fonte. Roues en laiton. Garniture mécanique en céramique/graphite. Moteur enfermé avec ventilation extérieure. Arbre en acier inox AISI 304.
Bobinage monophasé avec protection thermique incorporée; bobinage triphasé avec protection par l'usager.
Protection IP 44. Isolation classe F. Température max. de l'eau pompée 70 °C.

DE Zweirad-Pumpen zur Haushaltanlagen und zur Bewässerungen von Gemüse- und Ziegärten. Höchste Leistungskraft. Sicher im Betrieb. Hergestellt aus hochwertigen Rochstoffen. Manometrische Saughöhe bis zu 3 Meter.
Pumpengehäuse aus Grauguß. Laufräder aus Messing. Keramik/Graphit Gleitringdichtung. Antriebswelle aus rostfreiem Stahl AISI 304.
Einphasenspannung mit thermischen Motorschutz; Dreiphasenspannung mit Motorvollschutz nach Benutzersorge.
IP 44 Schutz. Isol. Klasse F. Max. Temperatur der Flüssigkeit: 70 °C.

Modello Model Modèle Modell	Potenza Power Puissance Pferdestärke		Tensione Voltage Bobinage Spannung	A	Portata - Capacity - Débit - Fördermenge (l/min)						
					0	30	60	90	120	150	180
	HP	kW	V-Hz-ph		Prevalenza - Head - Hauteur - Förderhöhe (m)						
2C 100	1	0,75	230-50-1 230/400-50-3	5,2 3,2/1,8	42	35	26				
2C 150	1,5	1,1	230-50-1 230/400-50-3	8,0 4,8/3,0	51	47	40	30			
2C 200	2	1,5	230-50-1 230/400-50-3	11,5 6,4/3,8	60	57	52	43			
2C 300	3	2,2	230/400-50-3	9,2/5,2	67	64	60	54	44		
2C 400	4	3	230/400-50-3	14,0/8,0	72	71	68	63	55	45	
2C 550	5,5	4	230/400-50-3	17,0/10,0	81	79	76	72	65	55	
2C 750	7,5	5,5	230/400-50-3	20,0/11,5	90	88	85	80	73	64	50

*On request other voltages are available

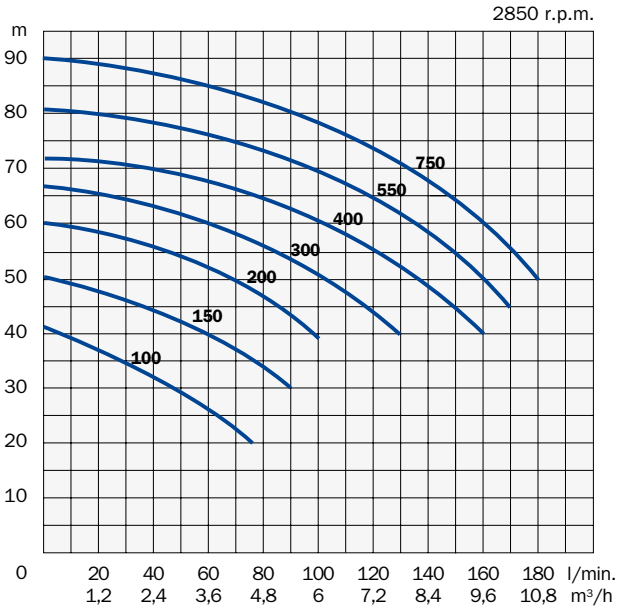

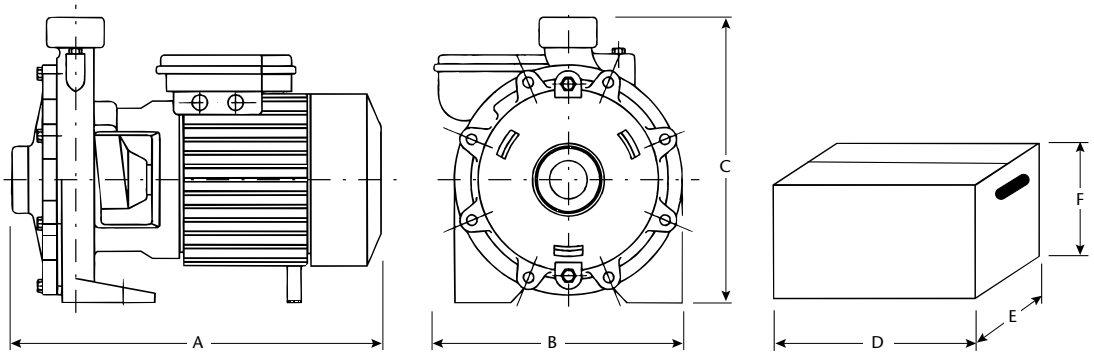

Modello Model Modèle Modell	Aspirazione Suction Aspiration Saug-Seite	Mandata Discharge Refoulement Druck-Seite	Dimensioni - Dimensions - Masstabelle mm						Peso Weight Poids Gewicht
			A	B	C	D	E	F	kg
2C 100	1”1/4 - DN 32	1” - DN 25	344	190	234	370	200	260	16
2C 150	1”1/4 - DN 32	1” - DN 25	376	224	270	390	240	300	24
2C 200	1”1/4 - DN 32	1” - DN 25	376	224	270	390	240	300	25
2C 300	1”1/4 - DN 32	1” - DN 25	376	224	270	390	240	300	26
2C 400	1”1/2 - DN 40	1”1/4 - DN 32	462	265	306	550	300	360	42
2C 550	1”1/2 - DN 40	1”1/4 - DN 32	462	265	306	550	300	360	45
2C 750	1”1/2 - DN 40	1”1/4 - DN 32	462	265	306	550	300	360	46

POMPE CENTRIFUGHE MONOBLOCCO
CLOSE COUPLED CENTRIFUGAL PUMPS

Serie CF



IT Pompe centrifughe monoblocco che trovano impiego in campo civile, agricolo e industriale: alimentazione di autoclavi, impianti di condizionamento, irrigazioni, ecc. Sono adatte al pompaggio di acqua pulita. Massima profondità di aspirazione consigliata: 1 metro.
Corpo pompa in ghisa. Girante in ottone nei modelli fino a 5,5 HP; girante in ghisa sugli altri modelli. Tenuta meccanica in ceramica/grafite. Motore chiuso autoventilato. Albero in acciaio inox AISI 304.
Tensione trifase 230/400V sui modelli fino a 5,5 HP; tensione trifase 400/690V per potenze superiori. Protezione a cura dell'utente.
Protezione IP 55. Isolamento classe F. Temperatura massima dell'acqua da pompare 70 °C.

GB Close coupled single-stage centrifugal pumps suitable for pumping clean water. They are used in civil, industrial and agricultural plants: water supply, irrigations, feeding of steam boilers, heating and conditioning plants, etc. Maximum suggested suction head: 1 meter.
Pump body in cast iron. Impeller in brass on models up to 4,0 kW; in cast iron on other models. Mechanical seal in ceramic/carbon. Closed self-ventilated motor. Shaft in stainless steel AISI 304.
Three-phase voltage 230/400V on models up to 4,0 kW; three-phase voltage 400/690V on other models. The three-phase pumps must be protected by a fused remote isolator switch.
Protection class IP 55. Insulation class F. Max. temperature of pumped water 158 °F (70 °C).

FR Pompes centrifuges monobloc indiquées pour plusieurs emplois dans les installations domestiques, industrielles et agricoles: approvisionnement d'eau, irrigations, groupes surpresseurs, conditionnement thermique, etc.
Elles sont indiquées pour le pompage d'eau propre. Profondeur maximum d'aspiration recommandée: 1 mètre.
Corps de pompe en fonte. Roue en laiton sur les modèles jusqu'à 5,5 CV; roue en fonte sur les autres modèles. Garniture mécanique en céramique/graphite. Moteur enfermé avec ventilation extérieure. Arbre en acier inox AISI 304.
Bobinage triphasé 230/400V sur les modèles jusqu'à 5,5 CV; bobinage triphasé 400/690V sur les autres modèles. Protection par l'usager.
Protection IP 55. Isolation classe F. Température max. de l'eau pompée 70 °C.

DE Kreiselpumpen in Blockbauweise.
Ideal für verschiedene Anforderungen im Haushalt, in der Landwirtschaft oder in der Industrie zur Wasserversorgung, zur Bewässerung usw. Diese Pumpen sind nur für sauberes Wasser geeignet. Empfohlene maximale Saughöhe: 1 Meter
Pumpengehäuse aus Grauguß. Laufrad aus Messing bei den Modellen bis zu 4 kW; Laufrad aus Grauguß bei allen anderen Modellen. Gleitringdichtung aus Keramik/Graphit. Antriebswelle aus rostfreiem Stahl.
Dreiphasenspannung 230/400V bei den Modellen bis zu 4 kW; Dreiphasenspannung 400/690V bei allen anderen Modellen. Motorvollschutz nach Benutzersorge.
IP 55 Schutz. Isol. Klasse F. Max. Temperatur der Flüssigkeit: 70 °C.

Modello Model Modèle Modell	Potenza Power Puissance Pferdestärke		Tensione Voltage Bobinage Spannung	A	Prevalenza - Head - Hauteur - Förderhöhe (m)							
CF 32					Portata - Capacity - Débit - Fördermenge (m^3/h)							
	HP	kW	V-Hz-ph	A.	**0**	**6**	**9**	**12**	**18**	**24**	**30**	**36**
CF 32-160 400	4	3	230/400-50-3	11,6/6,8	48	45	42	39				
CF 32-160 550	5.5	4	230/400-50-3	16,0/9,2	58	57	55	52	45			
CF 32-200 1000	10	7.5	400/690-50-3	16,0/9,5	62	61	60	58	57	53	48	40
CF 40					Portata - Capacity - Débit - Fördermenge (m^3/h)							
	HP	kW	V-Hz-ph	A.	**0**	**6**	**12**	**18**	**24**	**30**	**36**	**42**
CF 40-200 750	7.5	5.5	400/690-50-3	13,0/7,5	50	49	49	47	43	37	30	
CF 40-200 1000	10	7.5	400/690-50-3	16,0/9,5	61	60	59	57	53	48	40	
CF 40-250 1500	15	11	400/690-50-3	25,0/14,4	79	78	77	73	70	66	60	52
CF 40-250 2000	20	15	400/690-50-3	32,0/18,5	92	91	91	90	87	83	79	72
CF 50					Portata - Capacity - Débit - Fördermenge (m^3/h)							
	HP	kW	V-Hz-ph	A.	**0**	**18**	**27**	**36**	**45**	**54**	**63**	**72**
CF 50-160 750	7.5	5.5	400/690-50-3	14,0/8,0	33	32	31	29	28	25	23	19
CF 50-200 1250	12.5	9.5	400/690-50-3	18,0/10,4	48		46	44	41	38	34	27
CF 50-200 2000	20	15	400/690-50-3	28,0/16,2	58		57	56	53	50	46	40
CF 50-250 2500	25	18.5	400/690-50-3	41,5/24,0	80		79	76	73	71	68	63
CF 50-250 3000	30	22	400/690-50-3	49,0/28,0	92		91	90	87	85	81	77
CF 65					Portata - Capacity - Débit - Fördermenge (m^3/h)							
	HP	kW	V-Hz-ph	A.	**0**	**45**	**60**	**75**	**90**	**105**	**120**	**135**
CF 65-160 1250	12.5	9.5	400/690-50-3	19,5/11,5	32	31	29	28	26	23	21	17
CF 65-160 2000	20	15	400/690-50-3	27,0/15,6	41	40	40	39	38	37	35	32
CF 65-200 2500	25	18.5	400/690-50-3	39,0/22,5	51	50	50	49	48	47	44	42
CF 65-200 3000	30	22	400/690-50-3	45,0/26,0	59	58	58	57	55	53	52	48
CF 65-250 4000	40	30	400/690-50-3	63,5/35,0	74	73	73	72	71	69	65	61
CF 65-250 5000	50	37	400/690-50-3	74,5/44,0	91	90	90	89	88	85	81	74
CF 80					Portata - Capacity - Débit - Fördermenge (m^3/h)							
	HP	kW	V-Hz-ph	A.	**0**	**60**	**78**	**96**	**132**	**168**	**204**	**240**
CF 80-160 1500	15	11	400/690-50-3	21,0/12,1	27	26	25	24	22	18		
CF 80-160 2000	20	15	400/690-50-3	26,0/15,0	32	31	29	28	25	21		
CF 80-160 2500	25	18.5	400/690-50-3	35,0/20,2	37	36	34	33	30	27	20	
CF 80-160 3000	30	22	400/690-50-3	41,0/23,7	41	40	39	38	35	32	24	
CF 80-200 4000	40	30	400/690-50-3	63,5/36,0	53			52	51	48	43	
CF 80-200 5000	50	37	400/690-50-3	74,5/44,0	62			61	59	57	53	47

*On request other voltages are available

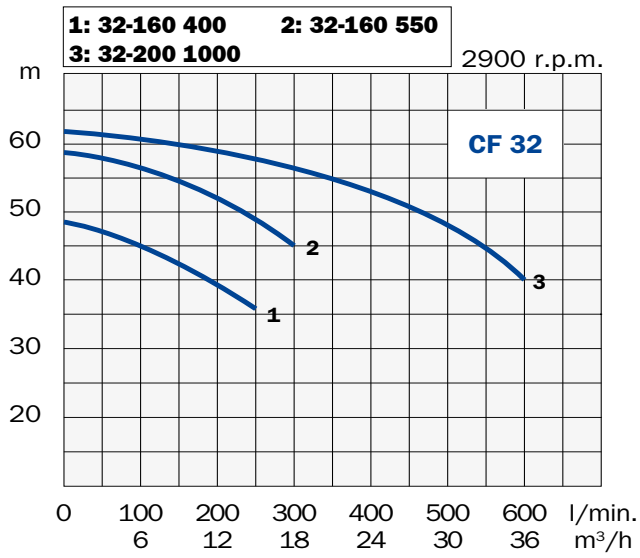
1: 32-160 400
2: 32-160 550
3: 32-200 1000
2900 r.p.m.
CF 32
m
60
50
40
30
20
0
100
6
200
12
300
18
400
24
500
30
600
36
l/min.
m³/h

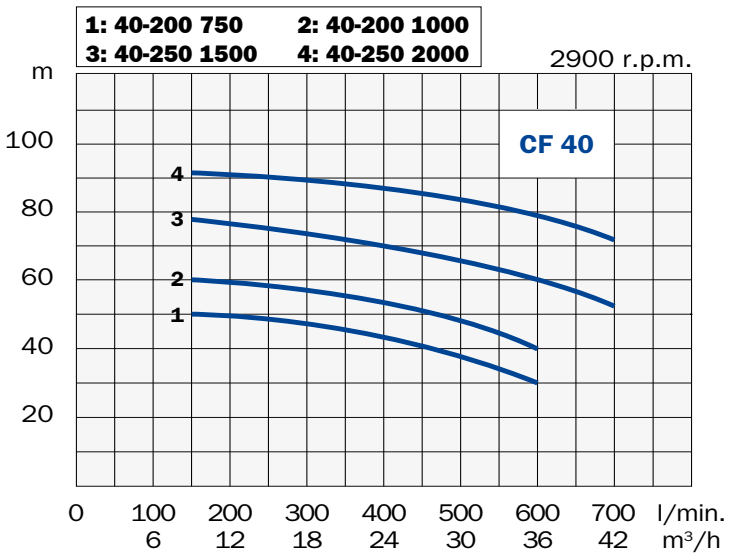
1: 40-200 750
2: 40-200 1000
3: 40-250 1500
4: 40-250 2000
2900 r.p.m.
CF 40
m
100
80
60
40
20
0
100
6
200
12
300
18
400
24
500
30
600
36
700
42
l/min.
m³/h

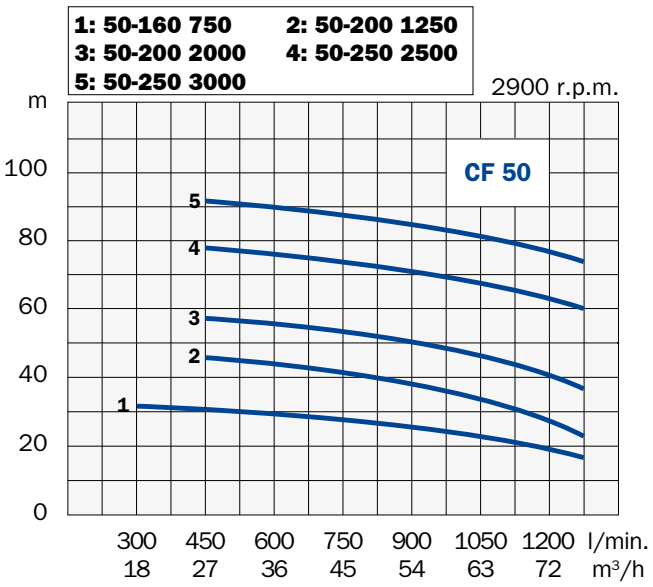
1: 50-160 750
2: 50-200 1250
3: 50-200 2000
4: 50-250 2500
5: 50-250 3000
2900 r.p.m.
CF 50
m
100
80
60
40
20
0
300
18
450
27
600
36
750
45
900
54
1050
63
1200
72
l/min.
m³/h

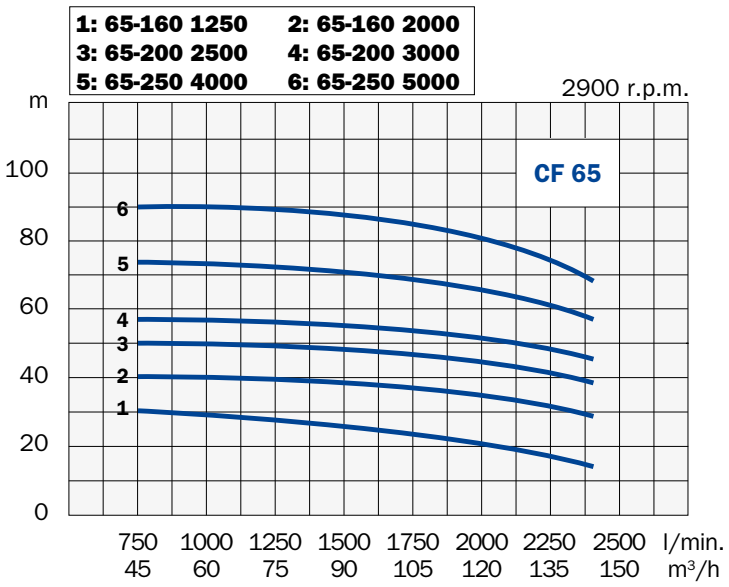
1: 65-160 1250
2: 65-160 2000
3: 65-200 2500
4: 65-200 3000
5: 65-250 4000
6: 65-250 5000
2900 r.p.m.
CF 65
m
100
80
60
40
20
0
750
45
1000
60
1250
75
1500
90
1750
105
2000
120
2250
135
2500
150
l/min.
m³/h

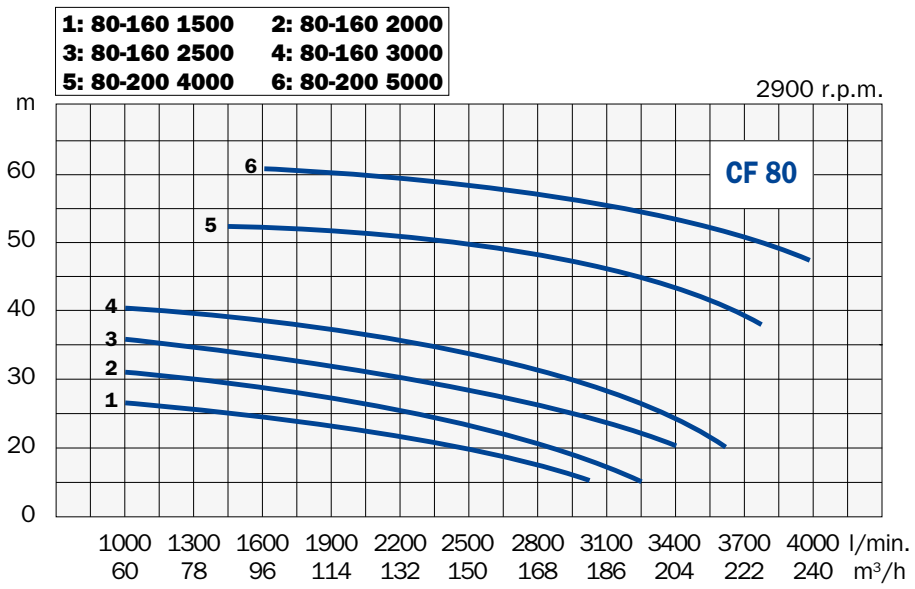
1: 80-160 1500
2: 80-160 2000
3: 80-160 2500
4: 80-160 3000
5: 80-200 4000
6: 80-200 5000
2900 r.p.m.
CF 80
m
60
50
40
30
20
0
1000
60
1300
78
1600
96
1900
114
2200
132
2500
150
2800
168
3100
186
3400
204
3700
222
4000
240
l/min.
m³/h

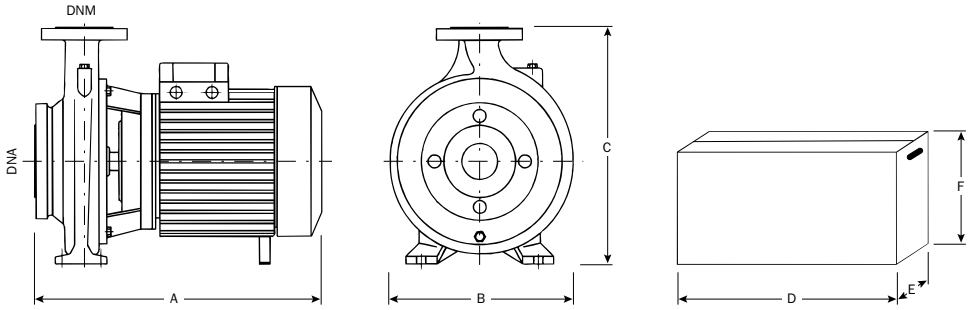

Modello Model Modèle Modell	Aspirazione Suction Aspiration Saug-Seite	Mandata Discharge Refoulement Druck-Seite	Dimensioni - Dimensions - Masstabelle mm						Peso Weight Poids Gewicht kg
			A	B	C	D	E	F	
CF 32									
CF 32-160 400	2" – DN50	1"1/4 - DN32	450	261	340	540	290	360	44
CF 32-160 550	2" – DN50	1"1/4 - DN32	450	261	340	540	290	360	46
CF 32-200 1000	2" – DN50	1"1/4 - DN32	541	268	340	660	350	600	72
CF 40									
CF 40-200 750	2"1/2 – DN65	1"1/2 – DN40	560	275	340	660	350	600	70
CF 40-200 1000	2"1/2 – DN65	1"1/2 – DN40	560	275	340	660	350	600	75
CF 40-250 1500	2"1/2 – DN65	1"1/2 – DN40	600	310	405	660	350	600	94
CF 40-250 2000	2"1/2 – DN65	1"1/2 – DN40	600	310	405	660	350	600	98
CF 50									
CF 50-160 750	2"1/2 – DN65	2" – DN50	560	256	340	660	350	530	68
CF 50-200 1250	2"1/2 – DN65	2" – DN50	565	287	360	660	350	530	83
CF 50-200 2000	2"1/2 – DN65	2" – DN50	605	287	360	660	350	530	95
CF 50-250 2500	2"1/2 – DN65	2" – DN50	725	332	405	810	360	530	135
CF 50-250 3000	2"1/2 – DN65	2" – DN50	725	332	405	810	360	530	145
CF 65									
CF 65-160 1250	3" – DN80	2"1/2 – DN65	565	269	360	660	350	530	82
CF 65-160 2000	3" – DN80	2"1/2 – DN65	565	269	360	660	350	530	97
CF 65-200 2500	3" – DN80	2"1/2 – DN65	725	330	405	810	360	530	135
CF 65-200 3000	3" – DN80	2"1/2 – DN65	725	330	405	810	360	530	145
CF 65-250 4000	3" – DN80	2"1/2 – DN65	776	360	455	820	400	600	239
CF 65-250 5000	3" – DN80	2"1/2 – DN65	788	360	455	820	400	600	253
CF 80									
CF 80-160 1500	4" – DN100	3" – DN80	635	328	405	660	350	530	97
CF 80-160 2000	4" – DN100	3" – DN80	635	328	405	660	350	530	117
CF 80-160 2500	4" – DN100	3" – DN80	755	330	405	810	360	530	140
CF 80-160 3000	4" – DN100	3" – DN80	755	330	405	810	360	530	150
CF 80-200 4000	4" – DN100	3" – DN80	840	355	405	850	380	530	233
CF 80-200 5000	4" – DN100	3" – DN80	840	355	405	850	380	530	247

Serie CIR e AGRI



CIR



AGRI

IT Pompe centrifughe con grosse portate particolarmente indicate per l'irrigazione. Sicurezza di funzionamento e rendimento elevato. Massima profondità di aspirazione consigliata: 1 metro.
Corpo pompa in ghisa. Girante in ottone di tipo chiuso per la serie AGRI, di tipo aperto in ghisa per la serie CIR. Tenuta meccanica in ceramica/grafite. Motore chiuso autoventilato. Albero in acciaio inox.
Tensione monofase con protezione termica incorporata; tensione trifase con protezione a cura dell'utente.
Protezione IP 44. Isolamento classe F. Temperatura massima dell'acqua da pompare 40 °C.

GB Centrifugal pumps with large capacity suitable for irrigation systems. High performance. Maximum suggested suction head: 1 meter.
Pump body in cast iron. Closed type impeller in brass on the series AGRI, open type impeller in cast-iron on the series CIR. Mechanical seal in ceramic/carbon. Closed self-ventilated motor. Shaft in stainless steel.
Single-phase voltage with built-in motor protector. The three-phase pumps must be protected by a fused remote isolator switch.
Protection class IP 44. Insulation class F. Max. temperature of pumped water 104 °F (40 °C).

FR Pompes centrifuges avec des gros débits indiquées pour installations industrielles et agricoles. Sécurité de fonctionnement et rendement élevé. Profondeur maximum d'aspiration recommandée: 1 mètre.
Corps de pompe en fonte. Roue en laiton de type fermé pour la série AGRI, roue en fonte de type ouvert pour la série CIR. Garniture mécanique en céramique/graphite. Moteur enfermé avec ventilation extérieure. Arbre en acier inox.
Bobinage monophasé avec protection thermique incorporée; bobinage triphasé avec protection par l'usager.
Protection IP 44. Isolation classe F. Température max. de l'eau pompée 40 °C.

DE Kreiselpumpen mit grosser Fördermenge zur Hauswasserversorgung und für Bewässerungsanlagen.
Die Pumpen sind aus hochwertigen Materialien hergestellt und haben eine sehr hohe Förderleistung. Empfohlene maximale Saughöhe: 1 Meter.
Pumpengehäuse aus Grauguß. Geschlossenes Laufrad aus Messing bei Pumpen AGRI, offenes Laufrad aus Grauguß bei Pumpen CIR. Keramik/Graphit Gleitringdichtung. Antriebswelle aus rostfreiem Stahl.
Einphasenspannung mit thermischen Motorschutz; Dreiphasenspannung mit Motorvollschutz nach Benutzersorge.
IP 44 Schutz. Isol. Klasse F. Max. Temperatur der Flüssigkeit: 40 °C.

Modello Model Modèle Modell	Potenza Power Puissance Pferdestärke		Tensione Voltage Bobinage Spannung	A	Portata - Capacity - Débit - Fördermenge (l/min)							
					50	200	400	600	800	1000	1200	1400
	HP	kW	V-Hz-ph		Prevalenza - Head - Hauteur - Förderhöhe (m)							
CIR 75	0,75	0,55	230-50-1 230/400-50-3	4,5 1,6/0,8	12	9						
CIR 100	1	0,75	230-50-1 230/400-50-3	5,0 2,2/1,3	14	11	4					
CIR 150	1,5	1,1	230-50-1 230/400-50-3	8,0 4,8/2,8		11	9	7				
CIR 200	2	1,5	230-50-1 230/400-50-3	10,0 6,7/3,8		13	11	9	7	4		
CIR 300	3	2,2	230/400-50-3	9,5/5,2		14	13	11	9	7		
CIR 550	5,5	4	230/400-50-3	14,0/9,0		18	17	16	14	13	11	8
AGRI 150	1,5	1,1	230-50-1 230/400-50-3	9,4 5,4/3,1	20	16	8					
AGRI 200	2	1,5	230-50-1 230/400-50-3	11,7 7,3/4,0	28	23	14					
AGRI 300	3	2,2	230/400-50-3	9,0/5,3	33	29	21	5				

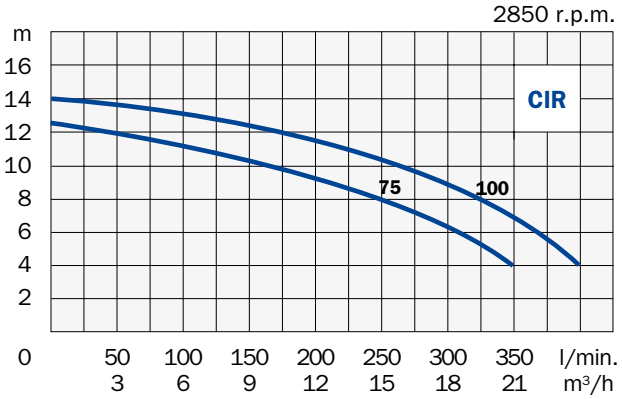

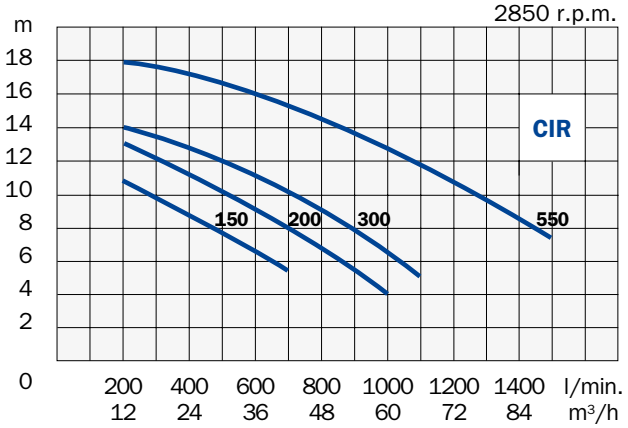

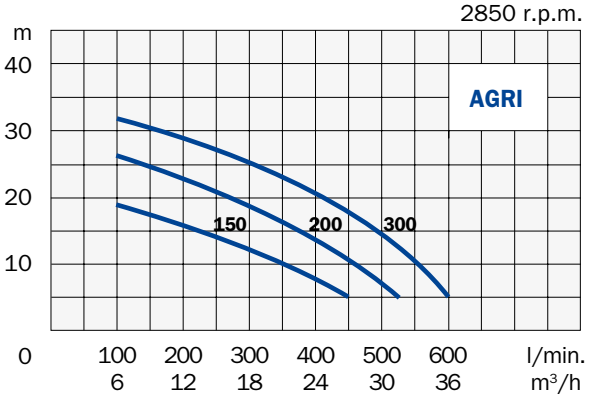

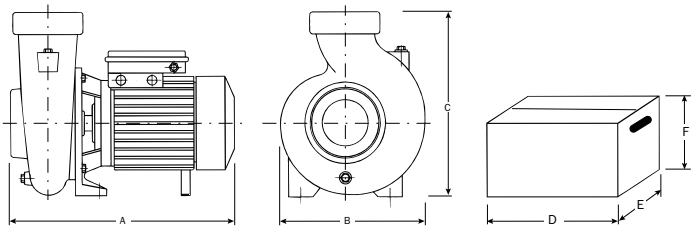

Modello Model Modèle Modell	Aspirazione Suction Aspiration Saug-Seite	Mandata Discharge Refoulement Druck-Seite	Dimensioni - Dimensions - Masstabelle mm						Peso Weight Poids Gewicht
			A	B	C	D	E	F	kg
CIR 75	2" – DN 50	2" – DN 50	330	170	230	360	200	250	14
CIR 100	2" – DN 50	2" – DN 50	330	170	230	360	200	250	15
CIR 150	2" – DN 50	2" – DN 50	370	180	285	420	250	330	22
CIR 200	3" – DN 80	3" – DN 80	370	220	290	420	250	330	24
CIR 300	3" – DN 80	3" – DN 80	370	240	300	420	250	330	25
CIR 550	4" – DN 100	4" – DN 100	466	245	291	540	290	360	37
AGRI 150	2" – DN 50	2" – DN 50	370	210	280	400	240	340	24
AGRI 200	2" – DN 50	2" – DN 50	370	210	280	400	240	340	25
AGRI 300	2" – DN 50	2" – DN 50	370	210	280	400	240	340	26

POMPE MULTICELLULARI ORIZZONTALI
MULTISTAGE HORIZONTAL PUMPS

Serie CM



IT Pompe centrifughe multicellulari ideali per la pressurizzazione dell'acqua negli impianti domestici e per giardinaggio. Funzionamento molto silenzioso.
Corpo pompa in acciaio inox. Tenuta meccanica in ceramica/grafite. Motore chiuso autoventilato. Albero in acciaio inox. Diffusori in noryl, giranti in acciaio inox. Aspirazione fino a 3 metri.
Tensione monofase con protezione termica incorporata, tensione trifase con protezione a cura dell'utente.
Protezione IP 44. Isolamento classe F. Temperatura massima dell'acqua da pompare 40 °C.

GB Multistage centrifugal pumps suitable for the raising and the distribution of water in domestic and commercial plants and for small irrigation systems. Quiet running.
Pump body in stainless steel. Mechanical seal in ceramic/carbon. Closed self-ventilated motor. Shaft in stainless steel. Diffusers in noryl, impellers in stainless steel. Suction head up to 3 meters depth.
Single-phase voltage with built-in motor protector, three-phase voltage must be protected by a fused remote isolator switch.
Protection class IP 44. Insulation class F. Max. temperature of pumped water 104 °F (40 °C).

FR Pompes centrifuges multicellulaires indiquées pour la distribution d'eau dans les installations domestiques et commerciales et pour de petites irrigations. Fonctionnement très silencieux.
Corps de pompe en acier inox. Garniture mécanique en céramique/graphite. Moteur enfermé avec ventilation extérieure. Arbre en acier inox. Diffuseurs en noryl, roues en acier inox. Aspiration jusqu'à 3 mètres de profondeur.
Bobinage monophasé avec protection thermique incorporée, bobinage triphasé avec protection par l'usager.
Protection IP 44. Isolation classe F. Température max. de l'eau pompée 40 °C.

DE Mehrstufige Kreiselpumpen zur Hauswasser versorgung, zur Bewässerung usw. Geräuschloser Betrieb.
Pumpengehäuse aus rostfreiem Stahl. Gleitringdichtung aus Keramik/Graphit. Antriebswelle aus rostfreiem Stahl. Diffusoren aus Noryl, Laufräder aus rostfreiem Stahl. Manometrische Saughöhe bis zu 3 Meter.
Einphasenspannung mit thermischen Motorschutz, Dreiphasenspannung mit Motorvollschutz nach Benutzersorge lieferbar.
IP 44 Schutz. Isol. Klasse F. Max temperatur der Flüssigkeit : 40 °C.

Modello Model Modèle Modell	Potenza Power Puissance Pferdestärke		Tensione Voltage Bobinage Spannung	A	Giranti Impellers Roues Laufräder	Portata - Capacity - Débit - Fördermenge (l/min)						
	HP	kW	V-Hz-ph		N.	0	20	40	60	80	100	120
						Prevalenza - Head - Hauteur - Förderhöhe (m)						
CM 80	0,8	0,59	230-50-1	5,0	3	39	35	30	22	13		
CM 100	1	0,75	230-50-1	6,6	4	49	46	41	34	25	13	
CM 200	2	1,5	230-50-1	10,0	5	60	55	51	45	38	30	19
			230/400-50-3	6,6/3,8								

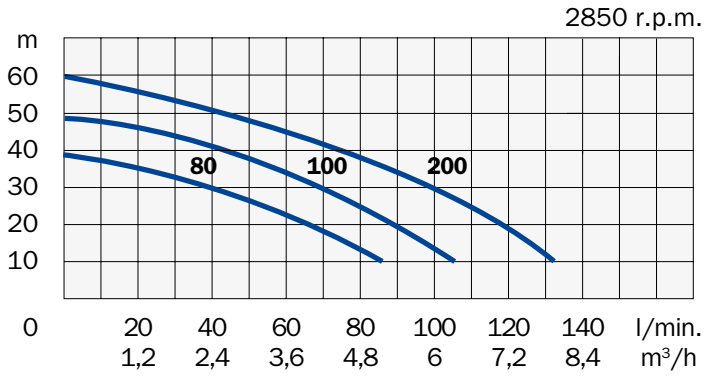

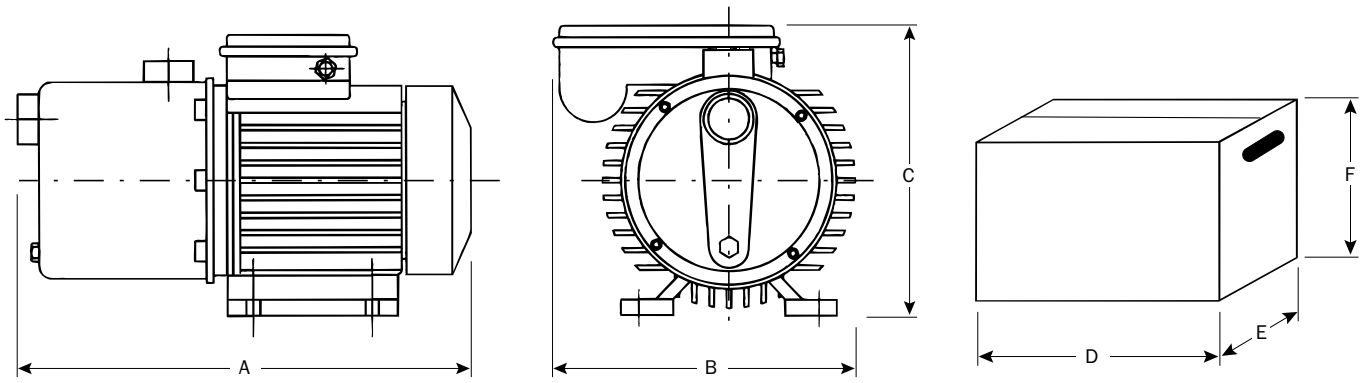

Modello Model Modèle Modell	Aspirazione Suction Aspiration Saug-Seite	Mandata Discharge Refoulement Druck-Seite	Dimensioni - Dimensions - Masstabelle mm						Peso Weight Poids Gewicht
			A	B	C	D	E	F	kg
CM 80	1" - DN 25	1" - DN 25	350	170	182	390	175	210	9
CM 100	1" - DN 25	1" - DN 25	370	170	182	390	175	210	11
CM 200	1"1/4 M - DN 32	1" F - DN 25	420	195	210	425	210	250	15

POMPE MULTICELLULARI ORIZZONTALI IN AISI 304
MULTISTAGE HORIZONTAL PUMPS IN AISI 304

Serie CMX



IT Pompe centrifughe multicellulari professionali ideali per la pressurizzazione dell'acqua negli impianti domestici e per irrigazione. Funzionamento silenzioso. Aspirazione fino a 3 metri.
Tutti i componenti interni della pompa (corpo pompa, giranti e diffusori) sono in acciaio AISI 304, su richiesta disponibili anche in AISI 316. Tenuta meccanica in ceramica / grafite / EPDM, su richiesta disponibile in carburo di silicio / Viton. Motore chiuso autoventilato. Albero in acciaio. Tensione monofase con protezione termica incorporata. Tensione trifase 230/400V con protezione a cura dell'utente.
Massima pressione di lavoro: 10bar; Massimo contenuto di sabbia: 50 gr/m^3.
Protezione IP55; Classe di isolamento F; temperatura massima dell'acqua da pompare: 110 °C.

GB Professional multistage centrifugal pumps suitable for the raising and the distribution of water in domestic and commercial plants and for small irrigation systems. Quiet running. Suction head up to 3 meters depth.
All the internal components of the pump (pump body, impellers and diffusers) are in stainless steel AISI 304, on request also available in AISI 316. Mechanical seal in ceramic / carbon / EPDM, on request available in silicon carbide / Viton. Closed self-ventilated motor. Shaft in stainless steel. Single-phase voltage with built-in motor protector. Three-phase voltage 230/400V must be protected by a fused remote isolator switch.
Maximum working pressure: 10bar; maximum sand content: 50 gr/m^3.
Protection class IP 55; Insulation class F; max. temperature of pumped water 230 °F (110 °C).

FR Pompes centrifuges multicellulaires indiquées pour la distribution d'eau dans les installations domestiques et commerciales et pour d'irrigations. Fonctionnement très silencieux. Aspiration jusqu'à 3 mètres de profondeur.
Tous les composants (corps de pompe, roues et diffuseurs) sont en acier inox AISI 304, à la demande les pompes peuvent être fournies en acier inox AISI 316. Garniture mécanique en céramique / graphite / EPDM, à la demande aussi en carbure de silicium / Viton. Moteur enfermé avec ventilation extérieure. Arbre en acier inox. Bobinage monophasé avec protection thermique incorporée. Bobinage triphasé 230/400V avec protection par l'usager.
Maximum pression de service: 10bar ; Max contenu de sable: 50 gr/m^3.
Protection IP55 ; Isolation classe F ; température max. de l'eau pompée : 110 °C

DE Mehrstufige Kreiselpumpen zur Hauswasser Versorgung, zur Bewässerung usw. Geräuschloser Betrieb. Manometrische Saughöhe bis zu 3 Meter. Alle Komponenten (Pumpengehäuse, Laufräder und Diffusoren) sind aus rostfreiem Stahl AISI 304, auf Wunsch aus rostfreiem Stahl AISI 316 lieferbar. Gleitringdichtung aus Keramik / Graphit / EPDM, auf Wunsch aus Siliziumkarbid / Viton lieferbar. Antriebswelle aus rostfreiem Stahl. Einphasenspannung mit thermischen Motorschutz. Dreiphasenspannung 230/400V mit Motorvollschutz nach Benutzersorge lieferbar.
Maximaler Betriebsdruck: 10 bar; Max Sanddichte: 50 gr/m^3
IP 55 Schutz. Isol. Klasse F. Max Temperatur der Flüssigkeit: 110 °C.

Modello Model Modèle Modell	Potenza Power Puissance Pferdestärke		Tensione Voltage Bobinage Spannung	A	Nr. stadi N. stages N. étages Stufenzahl	Prevalenza - Head - Hauteur - Förderhöhe (m)						
CMX05						Portata - Capacity - Débit - Fördermenge (l/min)						
	HP	kW	V-Hz-ph	A.	N.	**0**	**20**	**30**	**40**	**50**	**60**	**70**
CMX05 60	0,60	0,45	230-50-1	3,3	3	34	31	29	27	23	19	14
			230/400-50-3	2,1/1,2								
CMX05 75	0,75	0,55	230-50-1	3,7	4	45	41	38	35	30	25	19
			230/400-50-3	2,4/1,4								
CMX05 100	1,0	0,75	230-50-1	4,6	5	55	50	47	42	37	30	24
			230/400-50-3	2,7/1,6								
CMX05 150	1,5	1,1	230-50-1	6,3	7	78	73	68	60	53	45	36
			230/400-50-3	4,0/2,3								
CMX05 200	2,0	1,5	230-50-1	8,4	9	102	94	88	80	71	60	48
			230/400-50-3	5,1/3,0								
CMX08						Portata - Capacity - Débit - Fördermenge (l/min)						
	HP	kW	V-Hz-ph	A.	N.	**0**	**20**	**40**	**60**	**80**	**100**	**120**
CMX08 75	0,75	0,55	230-50-1	3,9	3	32	30	28	25	22	17	10
			230/400-50-3	2,5/1,4								
CMX08 120	1,2	0,9	230-50-1	6,0	4	45	42	39	37	32	27	18
			230/400-50-3	3,2/1,9								
CMX08 150	1,5	1,1	230-50-1	6,3	5	56	53	49	45	38	34	23
			230/400-50-3	3,7/2,2								
CMX08 180	1,8	1,3	230-50-1	7,3	6	68	65	62	57	48	41	28
			230/400-50-3	5,0/2,9								
CMX08 200	2,0	1,5	230-50-1	8,4	7	82	77	73	67	57	48	32
			230/400-50-3	6,8/3,9								
CMX08 300	3,0	2,2	230/400-50-3	7,4/4,3	9	104	99	94	87	76	64	43
CMX15						Portata - Capacity - Débit - Fördermenge (l/min)						
	HP	kW	V-Hz-ph	A.	N.	**0**	**40**	**80**	**120**	**160**	**200**	**240**
CMX15 100	1,0	0,75	230-50-1	4,6	2	24	22	20	18	16	12	5
			230/400-50-3	2,7/1,6								
CMX15 150	1,5	1,1	230-50-1	6,3	3	36	34	31	28	24	19	10
			230/400-50-3	4,2/2,4								
CMX15 200	2,0	1,5	230-50-1	8,2	4	48	46	43	38	32	26	14
			230/400-50-3	5,5/3,2								
CMX15 300	3,0	2,2	230/400-50-3	7,1/4,1	5	60	56	53	48	40	32	18
CMX15 400	4,0	3,0	230/400-50-3	9,5/5,5	7	84	79	75	69	60	48	24

*On request other voltages are available

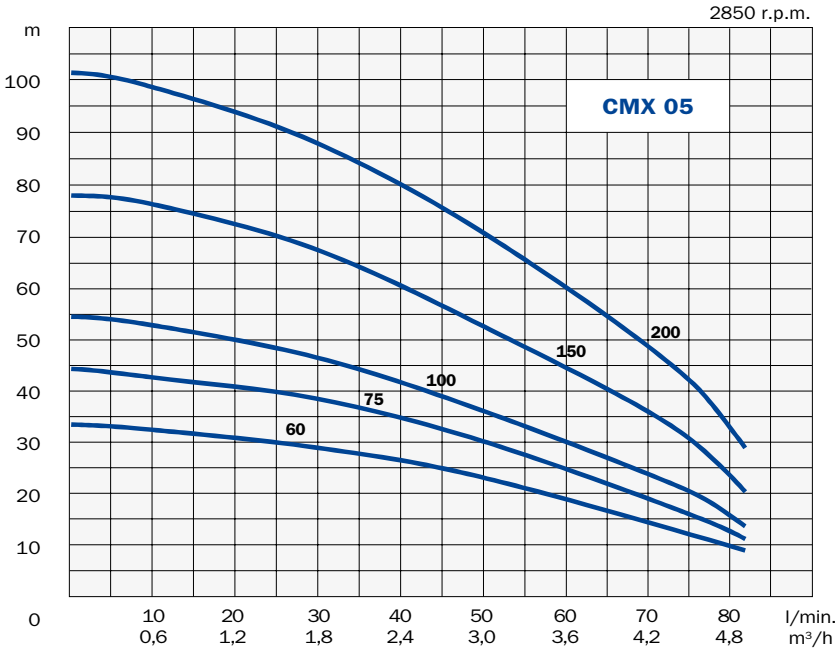
2850 r.p.m.
m
100
90
80
70
60
50
40
30
20
10
0
CMX 05
200
150
100
75
60
10 20 30 40 50 60 70 80 l/min.
0,6 1,2 1,8 2,4 3,0 3,6 4,2 4,8 m³/h

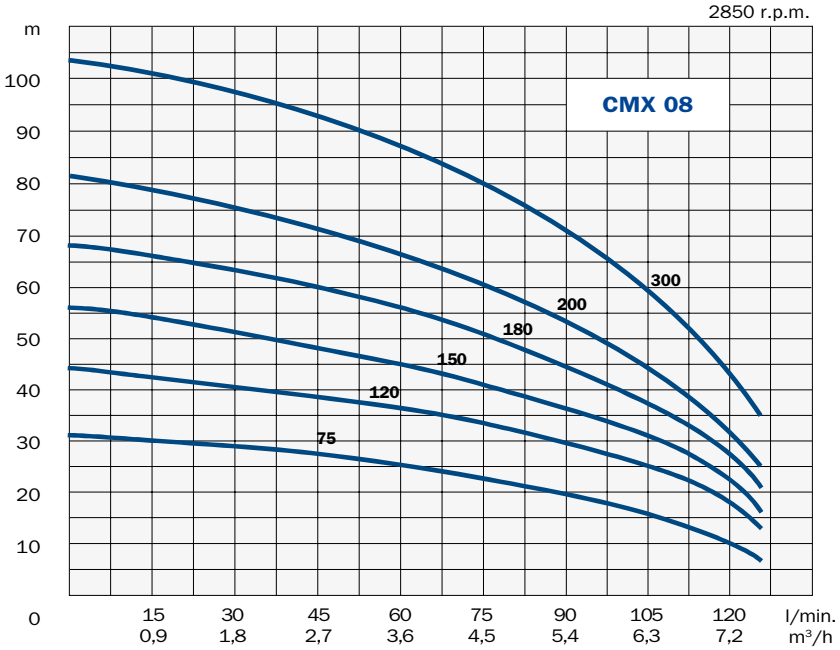
2850 r.p.m.
m
100
90
80
70
60
50
40
30
20
10
0
CMX 08
300
200
180
150
120
75
15 30 45 60 75 90 105 120 l/min.
0,9 1,8 2,7 3,6 4,5 5,4 6,3 7,2 m³/h

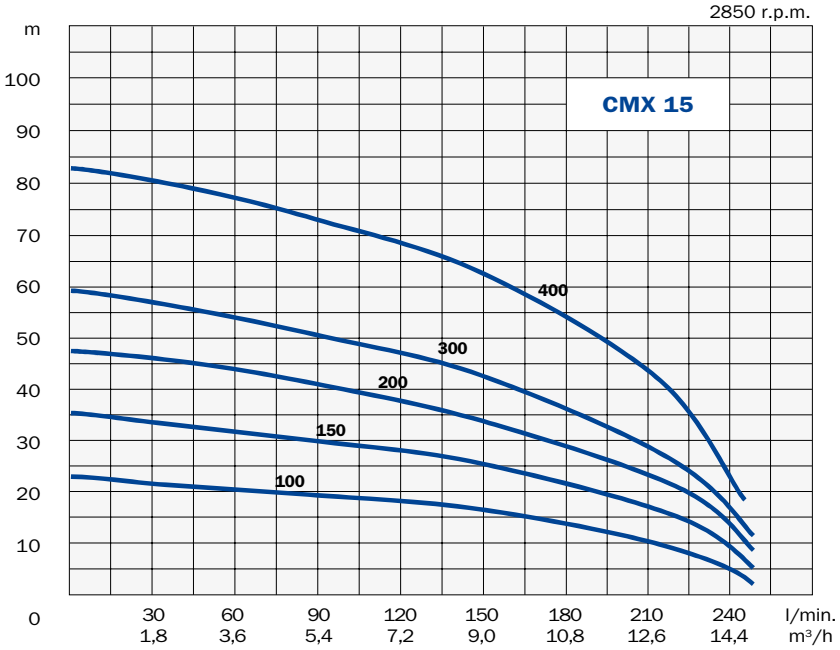
2850 r.p.m.
m
100
90
80
70
60
50
40
30
20
10
0
CMX 15
400
300
200
150
100
30 60 90 120 150 180 210 240 l/min.
1,8 3,6 5,4 7,2 9,0 10,8 12,6 14,4 m³/h

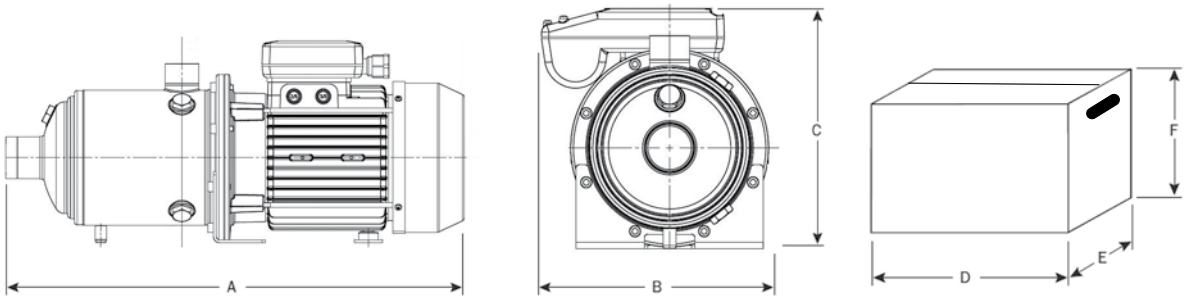

Modello Model Modèle Modell	Tensione Voltage Bobinage Spannung	Aspirazione Suction Aspiration Saug-Seite	Mandata Discharge Refoulement Druck-Seite	Dimensioni - Dimensions - Masstabelle mm A	B	C	D	E	F	Peso Weight Poids Gewicht kg
CMX05										
CMX05 60	230-50-1	1"1/4	1"	361	204	207	470	200	260	11
	230/400-50-3			384	177	195				
CMX05 75	230-50-1	1"1/4	1"	385	204	207	470	200	260	12
	230/400-50-3			408	177	195				
CMX05 100	230-50-1	1"1/4	1"	409	204	207	470	200	260	13
	230/400-50-3			432	177	195				
CMX05 150	230-50-1	1"1/4	1"	494	204	214	470	200	260	17
	230/400-50-3			501	177	205				
CMX05 200	230-50-1	1"1/4	1"	547	204	214	470	200	260	20
	230/400-50-3			550	177					
CMX08										
CMX08 75	230-50-1	1"1/4	1"	361	204	207	470	200	260	12
	230/400-50-3			384	177	195				
CMX08 120	230-50-1	1"1/4	1"	422	204	214	470	200	260	15
	230/400-50-3			429	177	205				
CMX08 150	230-50-1	1"1/4	1"	446	204	214	470	200	260	16
	230/400-50-3			453	177	205				
CMX08 180	230-50-1	1"1/4	1"	475	204	214	580	220	260	18
	230/400-50-3			478	177	205				
CMX08 200	230-50-1	1"1/4	1"	499	204	214	580	220	260	19
	230/400-50-3			502	177	205				
CMX08 300	230/400-50-3	1"1/4	1"	601	177	210	675	292	295	25
CMX15										
CMX15 100	230-50-1	1"1/2	1"1/4	380	204	207	470	200	260	12
	230/400-50-3			403	177	195				
CMX15 150	230-50-1	1"1/2	1"1/4	419	204	214	470	200	260	15
	230/400-50-3			424	177	205				
CMX15 200	230-50-1	1"1/2	1"1/4	452	204	214	580	220	260	17
	230/400-50-3			455	177	205				
CMX15 300	230/400-50-3	1"1/2	1"1/4	536	177	210	675	292	295	24
CMX15 400	230/400-50-3	1"1/2	1"1/4	621	177	221	675	292	295	26

POMPE MULTICELLULARI VERTICALI
MULTISTAGE VERTICAL PUMPS

Serie CMV



IT Pompe centrifughe multistadio verticali.
Silenziose e ad alto rendimento. Particolarmente indicate per gruppi di pressurizzazione nelle installazioni civili e industriali, per impianti di lavaggio e per irrigazione. Aspirazione fino a 3 metri.
Corpo di aspirazione e mandata in ghisa. Camicia ed albero in acciaio. Giranti in acciaio. Diffusori in policarbonato con fibra di vetro. Tenuta meccanica in ceramica/grafite. Motore chiuso autoventilato.
Protezione termica incorporata sulle pompe con voltaggio monofase; sui modelli con voltaggio trifase protezione a cura dell'utente.
Protezione IP 44. Isolamento classe F. Temperatura massima dell'acqua da pompare 40 °C.

GB Multi-stage centrifugal pumps vertical type.
Quiet running. High performance. Particularly suitable for pressure boosting systems in domestic and industrial plants, as well as for car-washing plants, irrigation plants, etc. Suction head up to 3 meters depth.
Pump body and pump discharge in cast iron. Housing and shaft in stainless steel. Impellers in stainless steel. Diffusers in polycarbonate with glass fiber. Mechanical seal in ceramic/carbon. Closed self-ventilated motor.
Built-in motor protector on single-phase models; the three-phase pumps must be protected by a fused remote isolator switch.
Protection class IP 44. Insulation class F. Max. temperature of pumped water 104 °F (40 °C).

FR Pompes centrifuges multicellulaires verticales indiquées pour la distribution d'eau dans les installations domestiques et industrielles.
Particulièrement conseillées pour groupes surpresseurs et installations de lavage et irrigation. Fonctionnement très silencieux. Rendement élevé. Aspiration jusqu'à 3 mètres de profondeur.
Corps d'aspiration et de refoulement en fonte. Calotte et arbre en acier inox. Roues en acier inox. Diffuseurs en polycarbonate avec fibre de ver. Garniture mécanique en céramique/graphite. Moteur enfermé avec ventilation extérieure.
Protection thermique incorporée sur les modèles avec bobinage monophasé; protection par l'usager sur les modèles triphasés.
Protection IP 44. Isolation classe F. Température max. de l'eau pompée 40 °C.

DE Vertikale- mehrstufige- Kreiselpumpen.
Einsatzgebiete: zur Beregnung; Speziell zur Verwendung in Druckerhöhungsanlange. Geräuschloser Betrieb. Manometrische Saughöhe bis zu 3 Meter.
Saug- und Druckgehäuse aus Grauguß. Pumpenmantel und Antriebswelle aus rostfreiem Stahl. Laufräder aus rostfreiem Stahl. Diffusoren aus Polycarbonat mit Glasfaser. Keramik/Graphit Gleitringdichtung.
Thermischen Motorschutz bei Pumpen mit Einphasenspannung; Motorschutz nach Benutzersorge bei Pumpen mit Dreiphasenspannung.
IP 44 Schutz. Isol. Klasse F. Max. Temperatur der Flüssigkeit: 40 °C.

Modello Model Modèle Modell	Potenza Power Puissance Pferdestärke		Tensione Voltage Bobinage Spannung	A	Nr. stadi N. stages N. étages Stufenzahl	Portata - Capacity - Débit - Fördermenge (l/min)							
	HP	kW	V-Hz-ph		N.	0	25	50	75	100	125	150	175
						Prevalenza - Head - Hauteur - Förderhöhe (m)							
CMV 150	1,5	1,1	230-50-1	8,4	4	56	52	48	42	35	27	19	
			230/400-50-3	5,3/3,1									
CMV 200	2	1,5	230-50-1	10,2	5	68	65	60	53	46	36	24	
			230/400-50-3	6,9/4									
CMV 300	3	2,2	230/400-50-3	8,3/4,8	6	82	80	76	69	60	49	36	
CMV 400	4	3	230/400-50-3	11,9/6,5	8	110	105	98	88	77	63	46	25
CMV 550	5,5	4	230/400-50-3	15,4/8,9	10	140	134	128	117	105	90	71	45

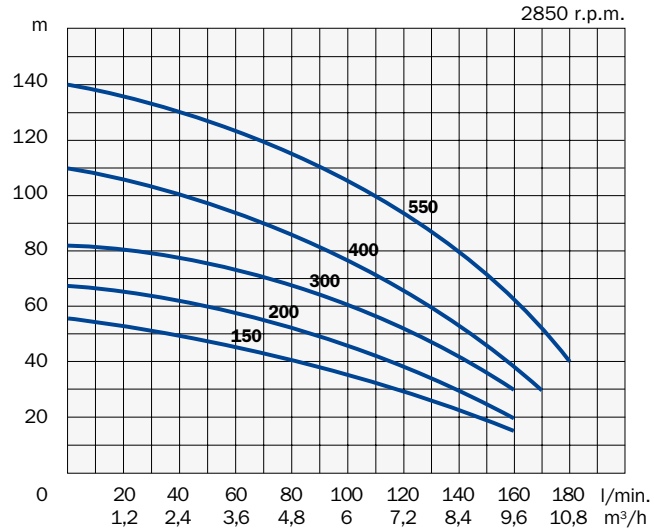

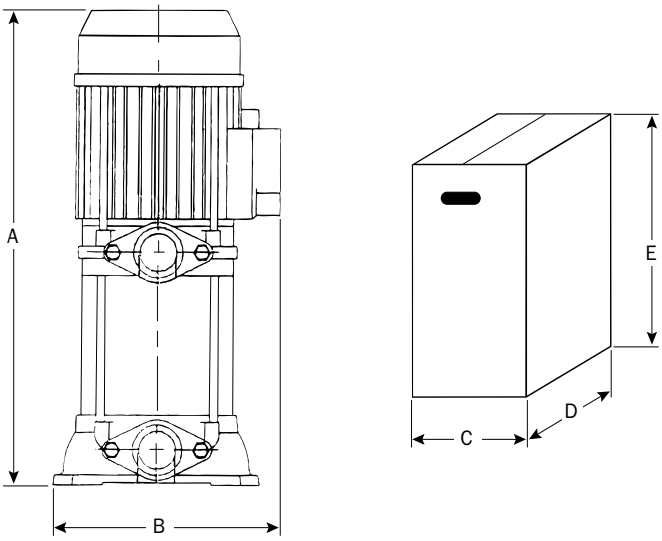

Modello Model Modèle Modell	Aspirazione Suction Aspiration Saug-Seite	Mandata Discharge Refoulement Druck-Seite	Dimensioni - Dimensions - Masstabelle mm					Peso Weight Poids Gewicht
			A	B	C	D	E	kg
CMV 150	1”1/2 - DN 40	1”1/4 - DN 32	512	203	210	270	650	22
CMV 200	1”1/2 - DN 40	1”1/4 - DN 32	536	203	210	270	650	25
CMV 300	1”1/2 - DN 40	1”1/4 - DN 32	561	203	210	270	650	26
CMV 400	1”1/2 - DN 40	1”1/4 - DN 32	658	233	225	310	795	33
CMV 550	1”1/2 - DN 40	1”1/4 - DN 32	708	233	225	310	795	39

POMPE MULTICELLULARI VERTICALI IN-LINE
IN-LINE MULTISTAGE VERTICAL PUMPS

Serie CMV SS



IT Pompe centrifughe multistadio verticali con attacchi in-line. Silenziose e ad alto rendimento. Aspirazione fino a 3 metri. Particolarmente indicate per gruppi di pressurizzazione nelle installazioni civili ed industriali, per impianti di lavaggio ed irrigazione. Gli attacchi in-line consentono un'installazione molto semplice della pompa.
Corpo di aspirazione e mandata in acciaio AISI 304. Camicia pompa, coperchio superiore, coperchio inferiore e controflange in acciaio AISI 304. Giranti e diffusori in acciaio AISI 304. Tenuta meccanica in grafite/silicio.
Motore chiuso autoventilato. Albero motore in acciaio AISI 303. Voltaggio trifase con protezione a cura dell'utente. Protezione IP 55. Isolamento classe F. Temperatura massima dell'acqua da pompare 110 °C.

GB Multi-stage centrifugal pumps vertical type with in-line connections. Quiet running, high performance. Suction head up to 3 meters depth. Particularly suitable for pressure boosting systems in domestic and industrial plants, as well as for car-washing plants, irrigation plants, etc. The in-line connections allow a very easy installation of the pump.
Suction and discharge body in stainless steel AISI 304. Pump housing, upper cover, lower cover and counterflanges in stainless steel AISI 304. Impellers and diffusers in stainless steel AISI 304. Mechanical seal in silicon/graphite.
Closed self-ventilated motor. Motor shaft in stainless steel AISI 303. Three-phase voltage: the pumps must be protected by a fused remote isolator switch. Protection class IP 55. Insulation class F. Max. temperature of pumped water 230 °F (110 °C).

FR Pompes centrifuges multicellulaires verticales avec connections in-line indiquées pour la distribution d'eau dans les installations domestiques et industrielles. Aspiration jusqu'à 3 mètres de profondeur. Particulièrement conseillées pour groupes surpresseurs et installations de lavage et irrigation. Les connections in-line permettent une installation très facile de la pompe.
Corps d'aspiration et de refoulement en acier inox AISI 304. Calotte, couvercle supérieur, couvercle inferieur et contre brides en acier inox AISI 304. Roues et diffuseurs en acier inox AISI 304. Garniture mécanique en carbure de silicium/graphite.
Moteur enfermé avec ventilation extérieure. Arbre moteur en acier inox AISI 303. Bobinage triphasé avec protection par l'usager. Protection IP 55. Isolation classe F. Température max. de l'eau pompée 110 °C.

DE Vertikale-mehrstufige-Kreiselpumpen mit in-line Verbindungen. Einsatzgebiete: zur Beregnung; Speziell zur Verwendung in Druckerhöhungsanlange. Geräuschloser Betrieb. Manometrische Saughöhe bis zu 3 Meter. Die in-line Verbindungen ermöglichen eine einfache Montage der Pumpen.
Saug-und Druckgehäuse aus rostfreiem Stahl AISI 304. Pumpenmantel, Ober- und Unterdeckel, Gegenflansche aus rostfreiem Stahl AISI 304. Laufräder und Diffusoren aus rostfreiem Stahl AISI 304. Siliziumkarbid/Graphit Gleitringdichtung.
Antriebswelle aus rostfreiem Stahl AISI 303. Dreiphasenspannung mit Motorschutz nach Benutzersorge. IP 55 Schutz. Isol. Klasse F. Max. Temperatur der Flüssigkeit: 110 °C.

Modello Model Modèle Modell	Potenza Power Puissance Pferdestärke		Tensione Voltage Bobinage Spannung	A	Nr. stadi N. stages N. étages Stufenzahl	Prevalenza - Head - Hauteur - Förderhöhe (m)					
CMV SS12						Portata - Capacity - Débit - Fördermenge (l/min)					
	HP	kW	V-Hz-ph	A.	N.	**0**	**40**	**80**	**120**	**160**	**200**
CMV SS12 300	3	2,2	230/400-50-3	7,8/4,5	6	68	65	62	57	50	32
CMV SS12 550	5,5	4	230/400-50-3	12,1/7,0	10	112	110	104	94	83	67
CMV SS12 750	7,5	5,5	230/400-50-3	17,8/10,3	15	153	150	145	134	120	99
CMV SS12 1000	10	7,5	400/690-50-3	13,5/7,8	19	199	198	193	181	161	126
CMV SS22						Portata - Capacity - Débit - Fördermenge (l/min)					
	HP	kW	V-Hz-ph	A.	N.	**0**	**80**	**160**	**240**	**320**	**367**
CMV SS22 550	5,5	4	230/400-50-3	12,1/7,0	4	58	56	52	45	39	34
CMV SS22 750	7,5	5,5	230/400-50-3	17,8/10,3	6	84	83	80	73	61	53
CMV SS22 1000	10	7,5	400/690-50-3	13,5/7,8	8	116	113	107	95	81	71
CMV SS22 1500	15	11	400/690-50-3	20,0/11,5	12	173	170	163	146	120	104
CMV SS40						Portata - Capacity - Débit - Fördermenge (l/min)					
	HP	kW	V-Hz-ph	A.	N.	**0**	**120**	**240**	**360**	**480**	**667**
CMV SS40 1000	10	7,5	400/690-50-3	13,5/7,8	4	80	79	74	68	58	37
CMV SS40 1500	15	11	400/690-50-3	20,0/11,5	6	118	116	110	100	85	55
CMV SS40 2000	20	15	400/690-50-3	26,5/15,3	8	150	149	145	133	116	74
CMV SS40 2500	25	18,5	400/690-50-3	32,2/18,6	10	193	192	184	169	149	97

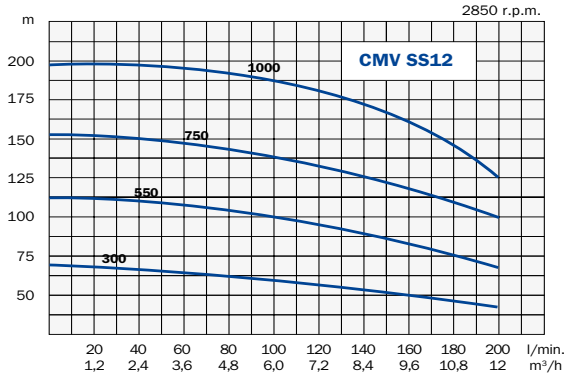

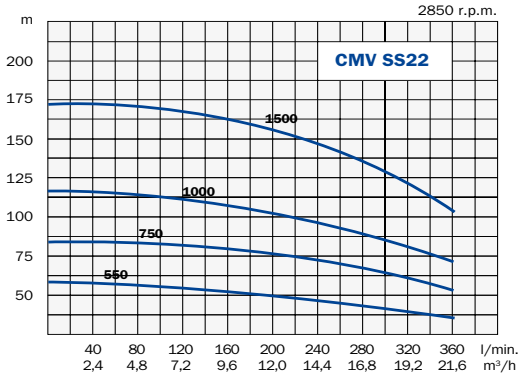

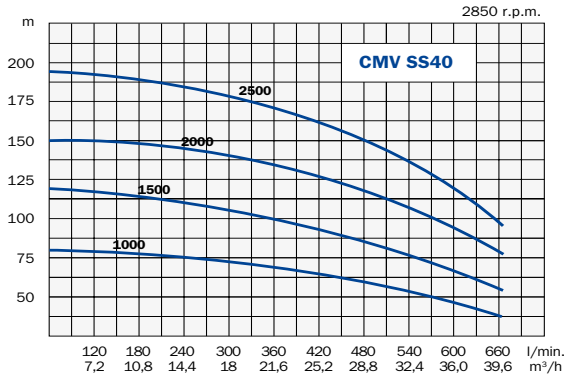

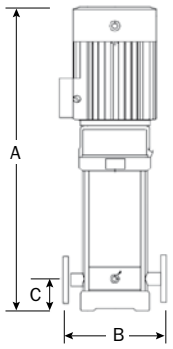

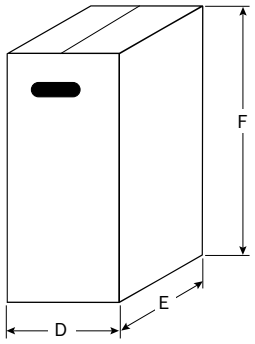

Modello Model Modèle Modell	Aspirazione Suction Aspiration Saug-Seite	Mandata Discharge Refoulement Druck-Seite	Dimensioni - Dimensions - Masstabelle mm						Peso Weight Poids Gewicht
			A	**B**	**C**	**D**	**E**	**F**	kg
CMV SS12 300	1”1/2 – DN 40	1”1/2 – DN 40	767	280	80	350	350	950	63
CMV SS12 550	1”1/2 – DN 40	1”1/2 – DN 40	942	280	80	400	350	1200	88
CMV SS12 750	1”1/2 – DN 40	1”1/2 – DN 40	1237	280	80	500	400	1500	120
CMV SS12 1000	1”1/2 – DN 40	1”1/2 – DN 40	1297	280	80	500	400	1500	122
CMV SS22 550	2” – DN 50	2” – DN 50	832	300	90	350	350	950	85
CMV SS22 750	2” – DN 50	2” – DN 50	1037	300	90	400	350	1200	110
CMV SS22 1000	2” – DN 50	2” – DN 50	1127	300	90	400	350	1200	120
CMV SS22 1500	2” – DN 50	2” – DN 50	1455	300	90	500	400	1500	205
CMV SS40 1000	2”1/2 – DN 65	2”1/2 – DN 65	1145	320	105	400	350	1200	150
CMV SS40 1500	2”1/2 – DN 65	2”1/2 – DN 65	1450	320	105	500	400	1500	230
CMV SS40 2000	2”1/2 – DN 65	2”1/2 – DN 65	1590	320	105	500	400	1700	258
CMV SS40 2500	2”1/2 – DN 65	2”1/2 – DN 65	1790	320	105	500	400	1900	290

Serie BOOSTER



SUPERJET 150-300



2C 400

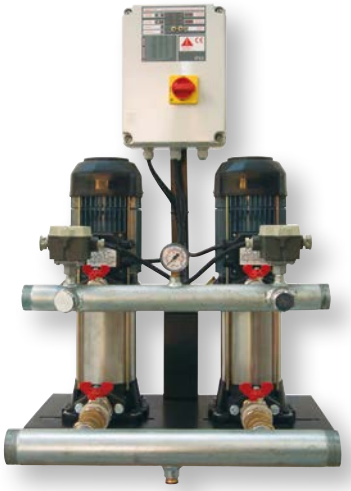

CMV 300-550

IT I gruppi di pressurizzazione con due pompe sono particolarmente indicati per impianti civili, industriali ed agricoli, sia per l'approvvigionamento di acqua, sia per impianti di riscaldamento, di condizionamento e di raffreddamento, come pure per impianti di irrigazione.
Uno scambiatore elettronico comanda l'avviamento alternato delle due pompe ed il funzionamento contemporaneo in caso di maggior richiesta d'acqua.
Il gruppo è composto da due elettropompe, collettori di aspirazione e mandata, valvole di ritegno e di intercettazione in aspirazione ed in mandata, pressostati, manometro, quadro elettrico con selettore di comando per ogni singola pompa. Su richiesta possono essere forniti anche due vasi di espansione.

GB The pressure boosting systems with two pumps are particularly recommended in the domestic, industrial and agricultural fields, for heating, cooling, irrigation.
An electronic exchanger alternates pumps starting, as well as the simultaneous working of both the pumps in case of a larger demand of water.
The system consists of two pumps, inlet and outlet steel collectors, check valves and butterfly valves, pressure switches, a pressure gauge, electric switch board with selector for automatic or manual operation for each pump. On request can be supplied also two pressure tanks.

FR Groupes surpresseurs pour la distribution automatique d'eau sous pression dans des installations civiles, industrielles, de chauffage, de conditionnement, de refroidisseur, d'irrigation, etc.
Le groupe est composé de deux pompes, d'un collecteur d'aspiration et de refoulement, de deux pressostats, d'un manomètre, de deux soupapes de retenue soit en aspiration que en refoulement.
Le tableau électrique fait démarrer les deux pompes alternativement et, le cas d'une plus grande demande d'eau, il fait fonctionner les deux pompes en même temps.
A la demande on peut livrer aussi les réservoirs.

DE Die Druckerhöhungsanlagen mit zwei Pumpen werden besonders für Zivilbauanlagen, den Industrie- und Landwirtschaftsbereich sowohl für die Wasserversorgung, als auch für Heiz-, Klima- und Kühlanlagen und außerdem für Bewässerungs- und Brandlöschanlagen empfohlen.
Ein elektrischer Austauscher bestimmt den abwechselnden Anlauf der beiden Pumpen und ihren gleichzeitigen Betrieb im Fall eines erhöhten Wasserbedarfs.
Die Einheit besteht aus zwei Elektropumpen, Eingangs- und Ausgangskollektoren, Rückschlag- und Absperrventile am Ein- und Ausgang, Druckregler, Manometer, Schaltfeld gemäß CEI-Normen mit Gruppenwähler für jede einzelne Pumpe. Auf Nachfrage können auch zwei Druckbehälter geliefert werden.

Modello Model Modèle Modell	Potenza Power Puissance Pferdestärke		Tensione Voltage Bobinage Spannung	A	Portata - Capacity - Débit - Fördermenge (l/min)									
	HP	kW	V-Hz-ph		50	75	100	125	150	175	200	225	250	275
					Prevalenza - Head - Hauteur - Förderhöhe (m)									
BOOSTER SUPERJET 150	2x1,5	2x1,1	230-50-1	2x8,5	43	40	34	30	27	21	14			
			230/400-50-3	2x8,0/4,6										
BOOSTER SUPERJET 200	2x2	2x1,5	230-50-1	2x9,4	48	45	42	37	33	27	22	14		
			230/400-50-3	2x8,5/4,9										
BOOSTER SUPERJET 300	2x3	2x2,2	230-50-1	2x11,9	57	53	49	46	40	34	29	22		
			230/400-50-3	2x8,7/5,0										
BOOSTER 2C 400	2x4	2x3	230/400-50-3	2x14,0/8,0	72	70	67	65	62	58	56	52	47	42
BOOSTER CMV 300	2x3	2x2,2	230/400-50-3	2x8,3/4,8	79	77	73	69	64	61	53	45	36	
BOOSTER CMV 400	2x4	2x3	230/400-50-3	2x11,9/6,5	103	98	93	88	83	76	69	60	52	42
BOOSTER CMV 550	2x5,5	2x4	230/400-50-3	2x15,4/8,9	132	128	124	118	112	105	98	89	75	65

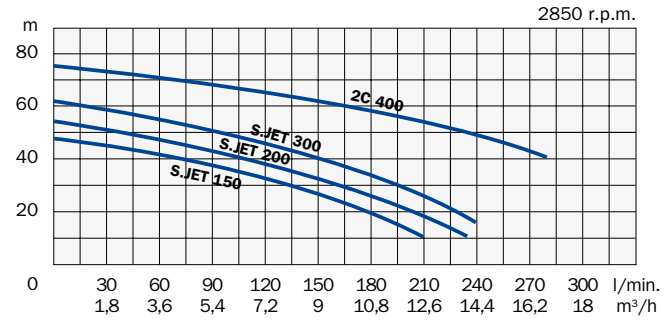

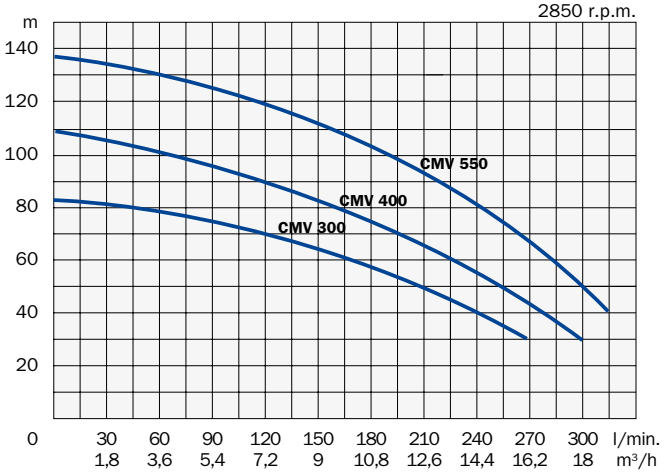

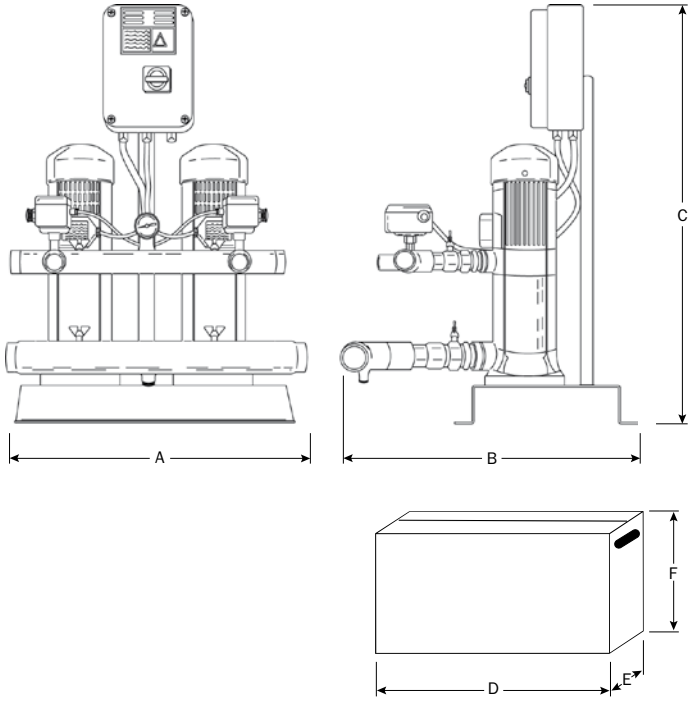

Modello Model Modèle Modell	Aspirazione Suction Aspiration Saug-Seite	Mandata Discharge Refoulement Druck-Seite	Dimensioni - Dimensions - Masstabelle mm						Peso Weight Poids Gewicht
			A	B	C	D	E	F	kg
BOOSTER SUPERJET 150	2”1/2-DN 65	2”-DN 50	615	1000	750	800	730	900	98
BOOSTER SUPERJET 200	2”1/2-DN 65	2”-DN 50	615	1000	750	800	730	900	100
BOOSTER SUPERJET 300	2”1/2-DN 65	2”-DN 50	615	1000	750	800	730	900	102
BOOSTER 2C 400	2”1/2-DN 65	2”-DN 50	700	800	750	800	730	900	118
BOOSTER CMV 300	2”1/2-DN 65	2”-DN 50	615	730	750	800	600	900	86
BOOSTER CMV 400	2”1/2-DN 65	2”-DN 50	615	730	750	800	600	900	100
BOOSTER CMV 550	2”1/2-DN 65	2”-DN 50	615	730	750	800	600	900	112

POMPE AUTOADESCANTI PER ACQUE SPORCHE
SELF-PRIMING PUMPS FOR SEWAGE WATER

Serie SW



IT Pompe autoadescanti con girante aperta e sportello di ispezione. Valvola a clapet in aspirazione. Utilizzabili per il pompaggio di liquidi sporchi contenenti corpi solidi. Corpo pompa, supporto e girante in ghisa; albero motore in acciaio. Tenuta meccanica in ceramica/grafite. Massima aspirazione: 4 metri.
Versione monofase con protezione termica incorporata; versione trifase con protezione a cura dell'utente. Classe di protezione IP 55. Isolamento classe F. Massima temperatura del liquido pompato: 80 °C.

GB Self-priming pumps with open impeller and inspection cover. Clapper check valve on the inlet. Suitable for the drainage of dirty waters containing solid parts. Pump body, support and impeller in cast-iron; motor shaft in stainless steel. Mechanical seal in ceramic/graphite. Max suction: 4 meters.
Single-phase voltage pumps with built-in motor protector; the three-phase pumps must be protected by a fused remote isolator switch. Protection class IP 55. Insulation class F. Max temperature of pumped liquid 176 °F (80 °C).

FR Pompes autoamorçantes avec roue de type ouvert et porte d'inspection. Vanne à clapet dans l'aspiration. Peuvent être utilisées pour drainages des eaux chargées avec corps solides. Corps de pompe et roue en fonte; arbre moteur en acier inox. Garniture mécanique en céramique/graphite. Aspiration jusqu'à 4 mètres de profondeur.
Bobinage monophasé avec protection thermique incorporée; bobinage triphasé avec protection par l'usager. Protection IP55. Isolation classe F. Température max. de l'eau pompée: 80 °C.

DE Selbstansaugende Pumpen mit offenes Laufrad und Inspektionstür. Clapet Ventil auf der Saug-Seite. Geeignet zur Drainage von Schmutzwasser mit Festkörper. Pumpengehäuse und Laufrad aus Grauguss; Antriebswelle aus rostfreiem Stahl. Gleitringdichtung aus Keramik/Graphit. Manometrische Saughöhe: 4 Meter.
Einphasenspannung mit thermischen Motorschutz. Dreiphasenspannung mit Motorvollschutz nach Benutzersorge. IP55 Schutz. Isol. Klasse F. Max Temperatur der Flüssigkeit: 80 °C.

Modello Model Modèle Modell	Potenza Power Puissance Pferdestärke		Tensione Voltage Bobinage Spannung	A	Portata - Capacity - Débit - Fördermenge (m^3/h)								
	HP	kW	V-Hz-ph		6	12	24	36	48	60	84	96	108
					Prevalenza - Head - Hauteur - Förderhöhe (m)								
SW 200	2,0	1,5	230-50-1 230/400-50-3	9,5 7,8/4,5	16	15	8						
SW 300	3,0	2,2	230-50-1 230/400-50-3	15,0 9,9/5,7	16	16	13	10	6				
SW 550	5,5	4,0	230/400-50-3	15,2/8,8	24	24	23	22	20	18	12		
SW 750	7,5	5,5	230/400-50-3	24,2/14,0	26	26	25	24	23	22	18	15	
SW 1000	10	7,5	400/690-50-3	15,0/8,7	27	27	26	26	25	24	22	18	15

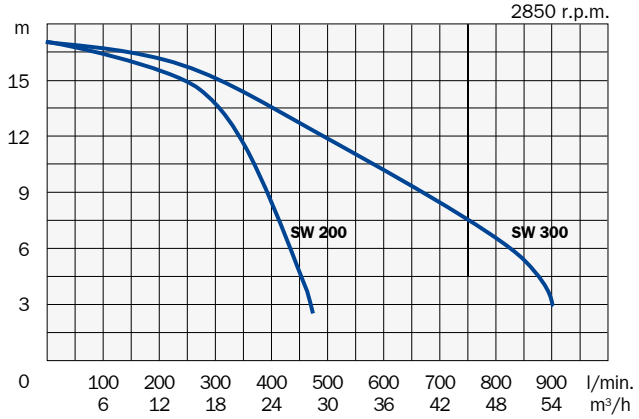

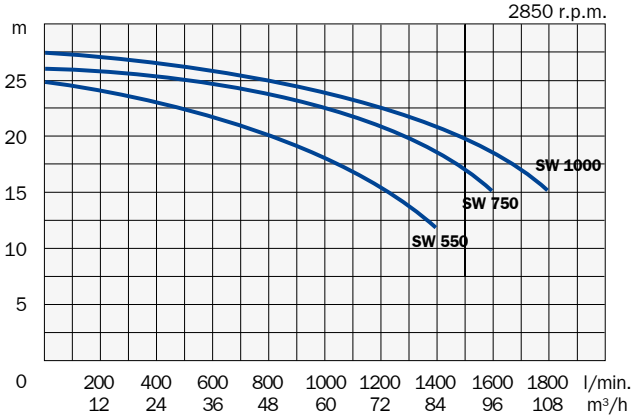

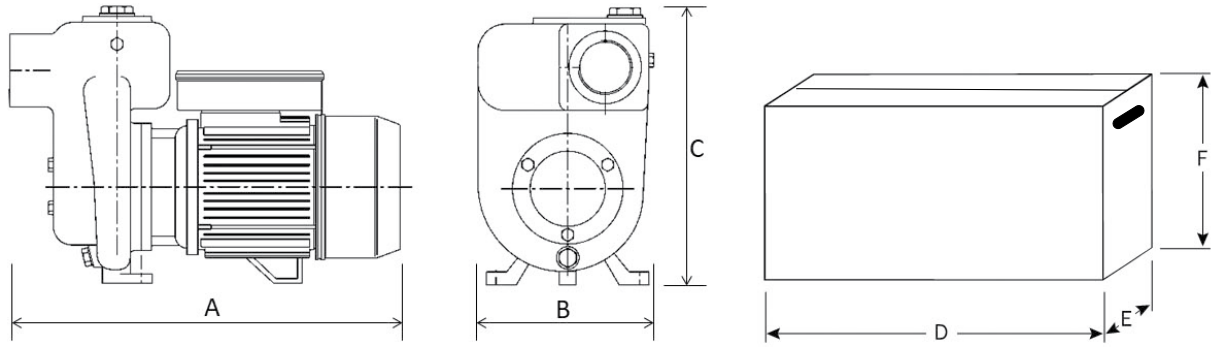

Modello Model Modèle Modell	Aspirazione Suction Aspiration Saug-Seite	Mandata Discharge Refoulement Druck-Seite	Corpi solidi Solid parts Corps solides Festkörper	Dimensioni - Dimensions - Masstabelle mm						Peso Weight Poids Gewicht
			mm	A	B	C	D	E	F	kg
SW 200	2”	2”	20	420	215	310	505	295	330	28
SW 300	3”	3”	30	475	245	315	505	295	330	34
SW 550	3”	3”	30	629	277	443	800	370	600	77
SW 750	3”	3”	30	676	277	443	800	370	600	91
SW 1000	3”	3”	30	676	277	443	800	370	600	94

Serie MILK e FLEX





MILK



FLEX

IT Pompe autoadescanti a funzionamento reversibile. Corpo pompa ed albero motore in acciaio inox AISI 316. Disponibili con diversi tipi di raccordi e con motore a basso regime di giri per non alterare il liquido pompato.
Le pompe della serie **MILK** hanno una girante stellare in acciaio inox AISI 316 e sono adatte al trasferimento di liquidi alimentari non contenenti particelle solide.
Le pompe della serie **FLEX** hanno una girante flessibile in gomma e sono adatte al pompaggio di una grande varietà di liquidi alimentari anche viscosi o con corpi in sospensione. La girante è disponibile nei seguenti materiali: nitrile, EPDM, neoprene, gomma naturale e silicone. Le giranti in nitrile ed in EPDM sono disponibili anche con certificazione FDA.
Protezione termica incorporata sulle pompe con voltaggio monofase; sui modelli con voltaggio trifase la protezione è a cura dell'utente. Protezione IP 55. Isolamento classe F.

GB Self-priming pumps with reversible functioning. Pump body and motor shaft in stainless steel AISI 316. Available with different types of connections and with low number of revolutions per minute motors not to alter the pumped liquid.
The pumps of the series **MILK** have a star type impeller in stainless steel AISI 316 and they are suitable for transferring alimentary liquids without solid parts.
The pumps of the series **FLEX** have a flexible rubber impeller and they are suitable for transferring a wide variety of food liquids also viscous or containing solid parts. The impeller is available in the following materials: nitrile rubber, EPDM, neoprene, natural rubber and silicon. The impellers in nitrile rubber and in EPDM are available also with FDA certification.
Built-in motor protector on single-phase models; the three-phase pumps must be protected by a fused remote isolator switch. Protection class IP 55. Insulation class F.

FR Pompes autoamorçantes avec fonctionnement réversible. Corps de pompe et arbre en acier inox AISI 316. Disponibles avec différent types des raccords et avec moteur à bas numéro de tours par minute pour ne pas altérer le liquide pompé.
Les pompes de la série **MILK** ont une roue étoilée en acier inox AISI 316 et sont indiquées pour le transfert de liquides alimentaires sans corps solides.
Les pompes de la série **FLEX** ont une roue flexible en gomme et sont indiquées pour le transfert de liquides alimentaires même visqueux ou contenant des corps en suspension. La roue est disponible en nitrile, EPDM, néoprène, caoutchou et silicone. Les roues en nitrile et en EPDM sont disponibles aussi avec certification FDA.
Protection thermique incorporée sur les modèles avec voltage monophasé; protection par l'installateur sur les modèles triphasés. Protection IP 55. Isolation classe F.

DE Selbstansaugende Pumpen mit Wendemotor. Pumpengehäuse und Antriebswelle aus rostfreiem Stahl AISI 316. Lieferbar auch mit Niederturingmotor und mit verschiedenen Typen von Anschlüssen.
Die Pumpen **MILK** haben ein Sternförmige Laufrad aus rostfreiem Stahl AISI 316 und sind geeignet für Nahrungsflüssigkeiten ohne Festkörper. Die Pumpen **FLEX** haben ein Biegbarlaufrad aus Gummi und sind geeignet für Nahrungsflüssigkeiten auch dickflüssig. Das Laufrad ist in folgenden Materialen: Nitril, EPDM, Neopren, Naturkautschuk und Silikon. Die Laufräder aus Nitril und aus EPDM sind auch mit FDA Zertifikat lieferbar.
Thermischen Motorschutz bei Pumpen mit Einphasenspannung; Motorschutz nach Benutzersorge bei Pumpen mit Dreiphasenspannung. IP 55 Schutz. Isol. Klasse F.

Modello Model Modèle Modell	Potenza Power Puissance Pferdestärke		Tensione Voltage Bobinage Spannung	A	Giri/min. R.p.m. Tours/min U./min	Portata - Capacity - Débit - Fördermenge (l/min) Prevalenza - Head - Hauteur - Förderhöhe (m)										
	HP	kW	V-Hz-ph			0	10	20	40	60	80	100	120	140	160	200
MILK 60	0.6	0.45	230-50-1 400-50-3	4,0 2,0	2800	19	15	14	8							
MILK 100	1	0.75	230-50-1 400-50-3	5,3 2,1	1400	23	22	21	18	15	12	6				
MILK 200	2	1.5	230-50-1 400-50-3	12,1 4,4	1400	30	28	28	27	25	23	21	18	16	12	6
FLEX 50	0.5	0.37	230-50-1 400-50-3	3,7 1,1	900	24	13									
FLEX 75	0.75	0.55	230/50/1 400/50/3	5,0 1,7	900	27	24	22	16	7						
FLEX 100	1	0.75	230/50/1 400/50/3	7,1 2,1	1400	30	29	28	24	18	11	1				

*On request motors with other voltages or at 12V - 24V are available

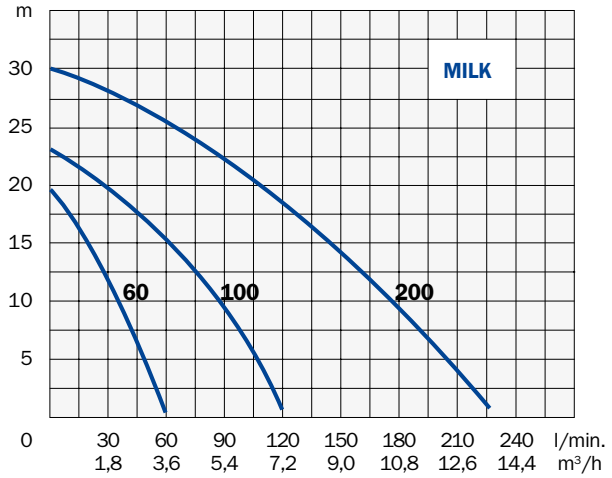

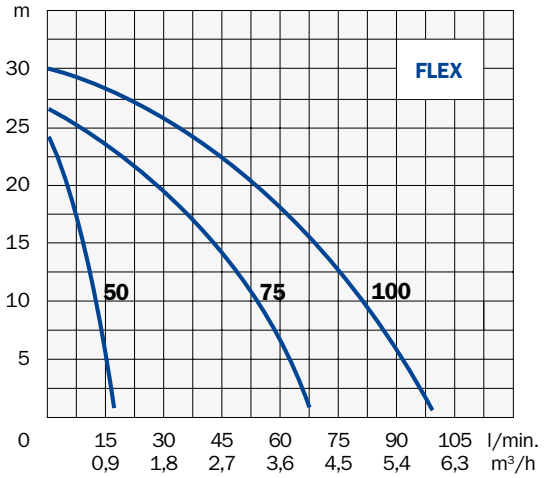

On request bigger models are available

Attention: the performance curves of the FLEX pumps can vary depending on the material of the impeller and the temperature of the liquid pumped

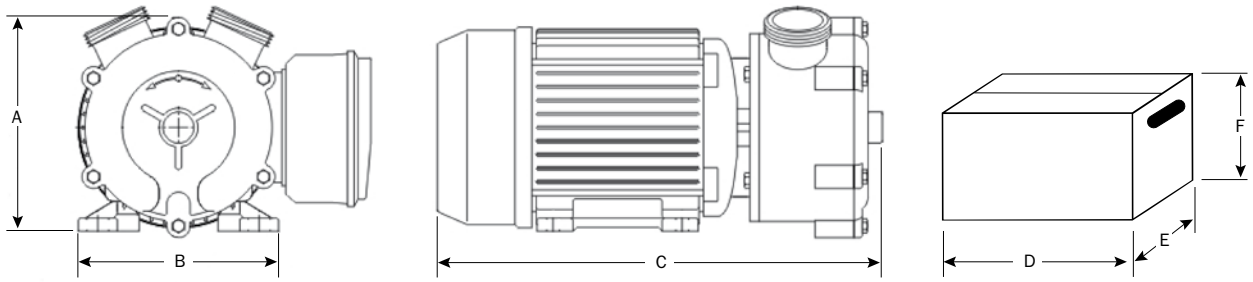

Modello Model Modèle Modell	Aspirazione Suction Aspiration Saug-Seite	Mandata Discharge Refoulement Druck-Seite	Dimensioni - Dimensions - Masstabelle mm						Peso Weight Poids Gewicht
			A	B	C	D	E	F	kg
MILK 60	1”1/4 M – DN 32	1”1/4 M – DN 32	137	136	336	390	275	270	10
MILK 100	1”1/2 M – DN 40	1”1/2 M – DN 40	165	155	360	390	275	270	16
MILK 200	2” M – DN 50	2” M – DN 50	193	175	440	470	310	290	27
FLEX 50	3/4” M – DN 20	3/4” M – DN 20	140	139	276	390	275	270	10
FLEX 75	1”1/4 M – DN 32	1”1/4 M – DN 32	160	156	338	390	275	270	15
FLEX 100	1”1/4 M – DN 32	1”1/4 M – DN 32	160	159	338	390	275	270	15

Serie SOCCORRITORE



IT I SOCCORRITORI anti-allagamento sono prodotti molto affidabili progettati per poter alimentare pompe sommergibili monofasi anche in caso di interruzioni temporanee dell'energia elettrica.
In presenza di energia elettrica di rete il SOCCORRITORE mantiene in carica le batterie in dotazione; in assenza di energia elettrica di rete converte la tensione delle batterie in tensione alternata ed alimenta la pompa. Il SOCCORRITORE può funzionare sia con batterie al piombo (aperte o sigillate) sia con batterie al gel.
Il soccorritore può inviare un messaggio GSM all'utente in caso di black-out o di malfunzionamento.

GB The EMERGENCY UNITS are very reliable products that have been projected to supply single-phase submersible pumps even in case of temporary black-outs preventing possible floods.
In presence of electric net supply the EMERGENCY UNIT keeps the batteries in charge; in case of lack of electric net supply the EMERGENCY UNIT converts the batteries' voltage into alternate current and feeds the pump. The EMERGENCY UNIT can work both with lead batteries (open or closed) and gel batteries.
The emergency unit can send a GSM message in case of black out or if a malfunction should occur.

CARATTERISTICHE GENERALI – *GENERAL CHARACTERISTICS*	
Tensione di alimentazione - *Input voltage*	230V / 50Hz / 1-ph
Tensione d'uscita - *Output voltage*	230V / 50Hz / 1-ph
Forma d'onda - *Type of wave*	Pseudo-sinusoidale (con funzionamento a batterie) *Pseudo-sine (when working with batteries)*
Commutazione rete/batterie - *Switching line/batteries*	Automatica (1 secondo) - *Automatic (1 second)*
Corrente carica batterie - *Batteries' charging current*	Circa 3A - *About 3A*

SCELTA MODELLO – *MODEL CHOICE*	1300	1500	2000	3000	4000
Massima superficie scoperta (m^2) ***Max open air surface (m^2)***	55	80	110	180	230
Autonomia funzionamento con batterie ***Working time with batteries***	100 min	180 min	90 min	80 min	80 min
Pompa COMEX generalmente abbinata ***COMEX pump generally combined***	VORTEX 50 VORTEX 75 SS 304	VORTEX 75 VORTEX 100 SS 304	VORTEX 100-140 VORTEX 150 SS 304	VORTEX 150	VORTEX 200

DATI TECNICI – *TECHNICAL DATA*	1300	1500	2000	3000	4000
Potenza nominale ***Nominal power***	1300 VA	1700 VA	2100 VA	3100 VA	4100 VA
N° batterie ***Number of batteries***	N° 2 x 12V - 105Ah	N° 2 x 12V - 180Ah	N° 3 x 12V - 180Ah	N° 3 x 12V - 180Ah	N° 3 x 12V - 180Ah
Tensione dalle batterie ***Voltage from batteries***	24 Vcc	24 Vcc	36 Vcc	36 Vcc	36 Vcc
Limite minima tensione dalle batterie ***Min voltage from batteries***	20 Vcc	20 Vcc	30 Vcc	30 Vcc	30 Vcc
Max corrente assorbita dalla pompa ***Max current absorbed by pump***	4,8 A	6,1 A	7,7 A	11,8 A	15,6 A

DIMENSIONI – *DIMENSIONS*	1300	1500	2000	3000	4000
Larghezza – *Width (mm)*	400	400	400	400	400
Profondità – *Length (mm)*	220	220	220	220	220
Altezza – *Height (mm)*	500	500	500	500	500
Peso – *Weight (kg)*	20	25	26	32	38

Optional:

MODULO SCAMBIATORE
EXCHANGER BOARD

In caso di installazione di due pompe, lo scambiatore permette il funzionamento alternato delle due pompe ed in caso di necessità si avvia anche la seconda pompa assieme alla prima.
In mancanza di energia elettrica di rete funziona solo una pompa.

In case of installation of two pumps, the exchanger board alternates the working of the two pumps and, in case of need, both pumps work together.
In case of lack of electrical connection only one pump works

SIRENA D'ALLARME
ALARM HORN

Sirena autoalimentata, con autonomia di 24 ore. L'allarme si attiva quando il galleggiante della sirena si alza oppure quando la sirena riceve un segnale di malfunzionamento dal SOCCORRITORE.

Alarm horn board with 24 hours battery life. The horn starts when the alarm float-switch goes up or when the alarm receives a warning message from the EMERGENCY UNIT.

QUADRI ELETTRICI
CONTROL BOXES



SERIE L1 - *SERIES L1*

Piccolo control box in PVC per una pompa monofase fino a 2HP. Include un disgiuntore magnetotermico, un condensatore ed un interruttore ON-OFF. IP55.

Small control box in PVC for a single-phase pump up to 1.5kW. It includes a thermal-magnetic cut-out, a capacitor and an ON-OFF switch. IP 55.

SERIE F5 / F6 - *SERIES F5 / F6*

Avviatore diretto elettronico in ABS per una pompa monofase (modello F5) fino a 3HP o trifase (modello F6) fino a 10HP. Ingresso in bassa tensione per galleggiante o pressostato, ingresso per sondine di livello. Protegge la pompa da assorbimento eccessivo (valore regolabile), da mancanza di fase e inversione di fasi (solo F6). Disponibile con kit GSM per controllo remoto. IP55.

Electronic direct starter in ABS for a single-phase pump (model F5) up to 2.2kW or three-phase pump (model F6) up to 7.5kW. Low voltage input for float-switch or pressure switch, input for level probes. It protects the pump against too high absorption (adjustable value), lack of one phase and wrong sequence of phases (only F6). Available with GSM kit for remote control. IP55.





SERIE F1 - *SERIES F1*

Avviatore diretto elettromeccanico in metallo per una pompa monofase fino a 3HP o trifase fino a 50HP. Ingresso in bassa tensione per galleggiante o pressostato. Protegge la pompa da assorbimento eccessivo (valore regolabile), da mancanza di fase e inversione di fasi. Disponibile con voltmetro ed amperometro. Disponibile anche con kit GSM per controllo remoto. IP55.

Electromechanical direct starter in metal for a single-phase pump up to 2.2kW or three-phase pump up to 37kW. Low voltage input for float-switch or pressure switch. It protects the pump against too high absorption (adjustable value), lack of one phase and wrong sequence of phases. Available with voltmeter and ammeter. Available also with GSM kit for remote control. IP55.

SERIE F5(2) / F6(2) - *SERIES F5(2) / F6(2)*

Avviatore diretto elettronico in ABS per due pompe monofasi (modello F5(2)) fino a 3HP o trifasi (modello F6(2)) fino a 10HP. Ingresso in bassa tensione per due galleggianti o due pressostati. Il quadro alterna le due pompe ed in caso di necessità le fa funzionare contemporaneamente. Protegge le pompe da assorbimento eccessivo (valore regolabile). Disponibile con kit GSM per controllo remoto. IP55.

Electronic direct starter in ABS for two single-phase pumps (model F5(2)) up to 2.2kW or two three-phase pumps (model F6(2)) up to 7.5kW. Low voltage input for two float-switches or pressure switches. The starter alternates the two pumps and in case of need both pumps work together. It protects the pumps against too high absorption (adjustable value). Available with GSM kit for remote control. IP55.





SERIE INV-EASY - *SERIES INV-EASY*

Inverter regolatore di frequenza in ABS. Serie MT: ingresso alimentazione 230/50/1, uscita 230/50/3; serie TT: ingresso alimentazione 400/50/3, uscita 400/50/3. La pressione dell'impianto viene rilevata tramite un trasduttore di pressione. L'inverter aumenta o diminuisce il numero di giri del motore per mantenere la pressione stabilita al variare della portata richiesta. IP54.

Frequency converter in ABS. Series MT: inlet 230/50/1, outlet 230/50/3; serie TT: inlet 400/50/3, outlet 400/50/3. The pressure on the plant is measured through a pressure probe. The converter increases or reduces the turns per minute of the motor in order to keep the set pressure in spite the capacity required varies. IP54.

ALLARME - *ALARM BOARD*

Sirena autoalimentata con batteria tampone della durata di circa 24 ore. L'allarme si attiva al sollevarsi del galleggiante collegato al quadro. Disponibile anche con avvisatore luminoso e con kit GSM per controllo remoto. IP55.

Alarm horn with 24 hours autonomy battery. The horn starts when the float-switch connected to the electric board rises. Available also with flashing light and with GSM kit for remote control. IP55.





Autoclavi con vaso orizzontale o sferico

Pressure systems with horizontal or spherical tank



Autoclavi con PRESSCONTROL

Pressure systems with PRESSCONTROL



Miscelatori sommersi

Submersible mixers



Vasi verticali ed orizzontali da 24L a 500L

Vertical and horizontal pressure tanks from 24 to 500 litres



Piedi di accoppiamento

Coupling foot



Manichette appiattibili

Flat PVC hoses



Connessioni “storz”

“Storz” connections



Valvole di non ritorno a palla per acque cariche

Ball check valves for sewage water

I dati tecnici non sono impegnativi.
COMEX si riserva il diritto di apportare modifiche senza preavviso.

Technical data are not binding.
COMEX reserves the right of making modifications without prior notice.



comex

COMEX S.r.l.
Via delle Industrie, 42
31057 SILEA (TREVISO) - Italy

Tel. +39 0422.362215
E-mail: info@comexpumps.com
http://www.comexpumps.com